ACCESSORI

SFT 570

SEPARATORE FILTRANTE A TRAMOGGIA

APPLICAZIONE
Polveri fini, secche e impaccanti

TIPO DI RACCOLTA
Scarico convogliato

VANTAGGI

- Elevatissima efficienza di filtrazione
- Pulizia automatica dei filtri in controcorrente d'aria integrata
- Semplice manutenzione
- Disponibili diverse opzioni di sistema di scarico del materiale

HIGHLIGHTS

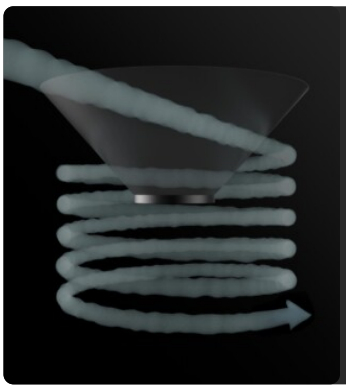

EFFETTO CICLONICO

L'entrata tangenziale facilita il deposito del materiale aspirato grazie all'effetto ciclonico.

UNITÁ FILTRANTE

La filtrazione è garantita da filtri a cartuccia in poliestere in classe M (efficienza di filtrazione 1 micron) ad alta superficie filtrante, che garantiscono il passaggio dell'aria anche con a filtri sporchi.

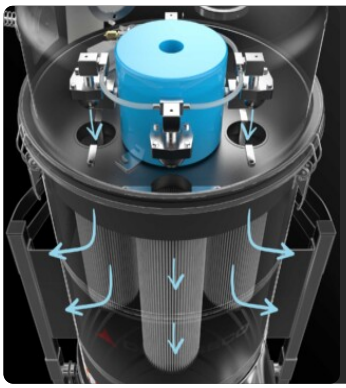

SISTEMA DI PULIZIA FILTRO SP

Sistema di pulizia dei filtri automatica in contro corrente d'aria a 6 bar (aria compressa non fornita di serie). Ogni filtro viene pulito a intervalli regolari e regolabili in maniera alternata senza interrompere l'aspirazione. Ideale per polveri fini e difficili.

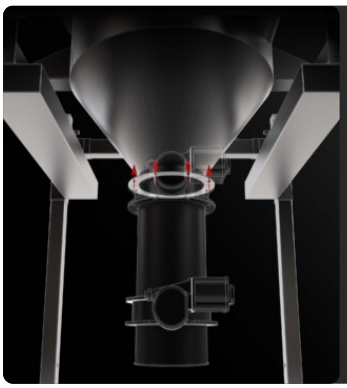

SISTEMA DI SCARICO CUSTOMIZZATO

A seconda delle necessità operative è possibile installare uno specifico sistema di scarico, intermittente o continuo.

DATI TECNICI

MACCHINA

Bocca aspirante in entrata	100
Bocca aspirante in uscita	100 Ø mm
Sistema di raccolta	Scarico convogliato
Dimensioni	570 X 570 mm
Altezza	1928 mm

FILTRAZIONE

Tipologia filtro primario	Cartuccia
Superficie filtrante	120000 cm2
Classe filtrazione EN 60335-2-69	M
Media	Poliestere Antistatico
Sistema Pulizia filtro	Automatico SP

OPZIONI

ALTRE OPZIONI

SCARICO A PALETTA CONTROBILANCIATA

Il materiale viene scaricato in automatico ogni volta che viene fermata l'aspirazione.

SCARICO CON VALVOLA A FARFALLA

Sistema di scarico manuale intermittente con valvola a farfalla
Sistema Scarico manuale valvola a farfalla

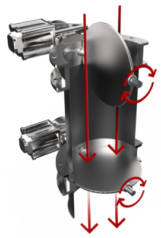

DOPPIO SCARICO PNEUMATICO CON VALVOLE A FARFALLA

Sistema con valvole che si aprono alternativamente per permettere di scaricare il materiale e mantenere il vuoto allo stesso tempo.
Doppio scarico pneumatico con valvole a farfalla ATEX

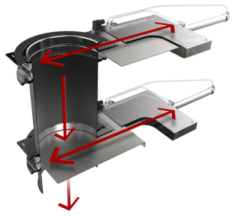

DOPPIO SCARICO CON GHIGLIOTTINE ELETTROPNEUMATICHE

Sistema con ghigliottine che si aprono alternativamente per permettere di scaricare il materiale e mantenere il vuoto allo stesso tempo.

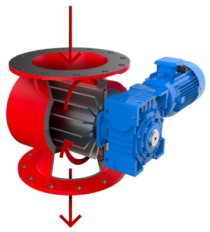

SCARICO CON VALVOLA ROTATIVA

Valvola stellare di scarico in continuo

SENSORE DI LIVELLO ROTATIVO

Sensore con paletta rotante che a contenitore pieno invia un segnale per interrompere immediatamente l'aspirazione