ACCESSORI

PRE-SEPARATORE A TRAMOGGIA

PRE-SEPARATORE A TRAMOGGIA PER SCARICO IN BIG-BAG

APPLICAZIONE
Polveri fini, secche e impaccanti

TIPO DI RACCOLTA
Scarico convogliato

VANTAGGI

- Raccolta e scarico diretto in Big-Bag
- Smaltimento sicuro ed efficace
- Soluzione modulare e personalizzabile

HIGHLIGHTS

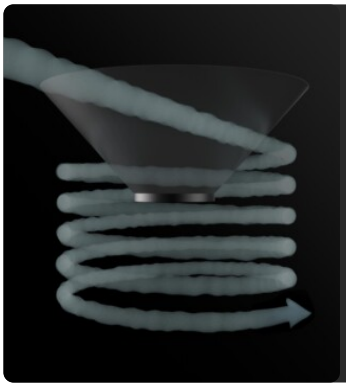

EFFETTO CICLONICO

L'entrata tangenziale facilita il deposito del materiale aspirato grazie all'effetto ciclonico.

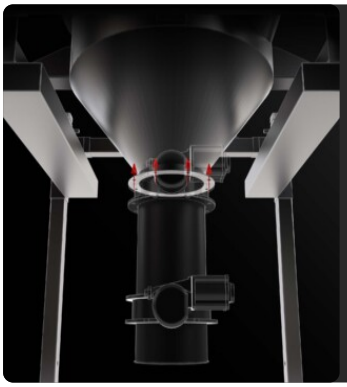

SISTEMA DI SCARICO CUSTOMIZZATO

A seconda delle necessità operative è possibile installare uno specifico sistema di scarico, intermittente o continuo.

DATI TECNICI

MACCHINA

Bocca aspirante in entrata	70
Bocca aspirante in uscita	100 Ø mm
Sistema di raccolta	Scarico convogliato
Capacità	200 Lt
Dimensioni	1500 x 1500 mm
Altezza	2760 mm
Supporto sollevamento muletto	Incluso

DOTAZIONI

COSTRUZIONE IN ACCIAIO

Robusta costruzione in acciaio verniciato industriale

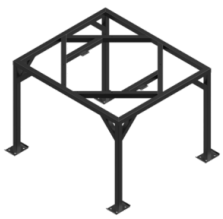

STR

Telaio per scarico in Big Bag

OPZIONI

ALTRE OPZIONI

SCARICO A PALETTA CONTROBILANCIATA

Il materiale viene scaricato in automatico ogni volta che viene fermata l'aspirazione.

SCARICO CON VALVOLA A FARFALLA

Sistema di scarico manuale intermittente con valvola a farfalla
Sistema Scarico manuale valvola a farfalla

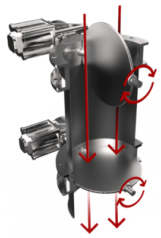

DOPPIO SCARICO PNEUMATICO CON VALVOLE A FARFALLA

Sistema con valvole che si aprono alternativamente per permettere di scaricare il materiale e mantenere il vuoto allo stesso tempo.
Doppio scarico pneumatico con valvole a farfalla ATEX

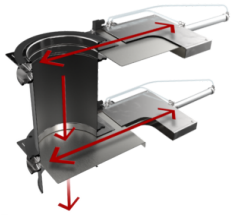

DOPPIO SCARICO CON GHIGLIOTTINE ELETTROPNEUMATICHE

Sistema con ghigliottine che si aprono alternativamente per permettere di scaricare il materiale e mantenere il vuoto allo stesso tempo.

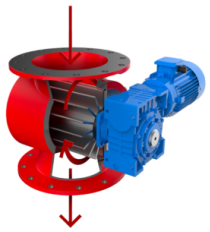

SCARICO CON VALVOLA ROTATIVA

Valvola stellare di scarico in continuo

SENSORE DI LIVELLO ROTATIVO

Sensore con paletta rotante che a contenitore pieno invia un segnale per interrompere immediatamente l'aspirazione