INDUSTRIESAUGER FÜR ÖL UND SPÄNE

CLEAN OIL T

INDUSTRIESAUGER FÜR ÖL UND SPÄNE

Das Video ansehen!



LEISTUNG
3 kW - 4 HP

ANWENDUNG
Gemischte Öle und Schmierstoffe Späne

KAPAZITÄT
100 lt

EIGENSCHAFTEN

- Filterung und Wiederverwendung von Schmier- und Schneidölen
- Leistungsstarke Seitenkanalturbine mit Strömungsumkehr für das Ansaugen und Ableiten von Flüssigkeiten
- Vereinfachte Flüssigkeitssammlung und Spänemanagement
- Robuste Konstruktion aus lackiertem Stahl

HIGHLIGHTS

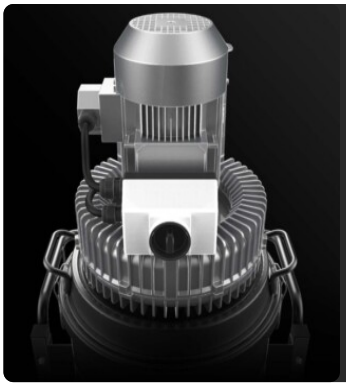

ABSAUGEINHEIT

Die Absauganlage ist eine Seitenkanalverdichter mit direkter Kupplung zwischen Motor und Laufrad. Die Turbine ist mit einem Sicherheitsventil ausgestattet, das einen kontinuierlichen, wartungsfreien Betrieb gewährleistet. Die Turbine ist standardmäßig mit einem Metallschalldämpfer ausgestattet, der einen niedrigen Geräuschpegel gewährleistet.



FILTEREINHEIT

Die gesammelte Flüssigkeit durchläuft einen Flüssigkeitsfilter mit einer Effizienz von 150µ und einem Siebkorb, der die Späne auffängt und deren Entsorgung erleichtert. Auf diese Weise können auch die kleinsten Feststoffpartikel getrennt werden, sodass die gefilterte Flüssigkeit wiederverwendbar ist.

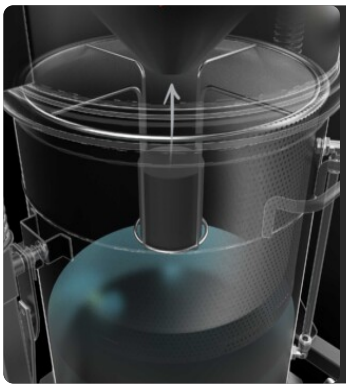

SICHERHEITS-SCHWIMMER

Ein Schwimmerschalter unterbricht sofort die Absaugung, wenn die Flüssigkeit einen bestimmten Füllstand des Behälters überschreitet und schützt so die Absauganlage.

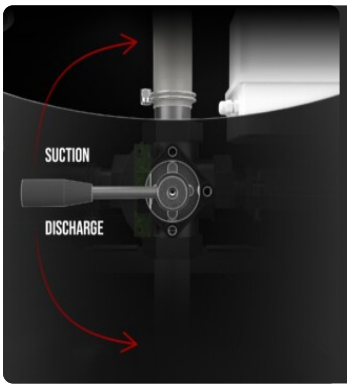

FLÜSSIGKEITS ENTLEERUNGS SYSTEM

Ein praktischer Hebel an der Rückseite des Staubsaugers ermöglicht ein schnelles Umschalten zwischen Saugen und Entleeren des Behälters. Das Rückstromsystem nutzt die Abluft und sorgt für einen effizienten und schnellen Betrieb.

TECHNISCHE DATEN

MOTOR

Typen	Seitenkanalturbine
Leistung	3 kW - 4 HP
Frequenz	50/60 Hz
Spannung	400 V
Betriebsunterdruck	250 mBar
Maximaler Luftdurchsatz	350 m3/h
Geräuschpegel	78 dB(A)

MASCHINE

Sauganschluss	50 Ø mm
Erfassungssystem	Stahlbehälter
Kapazität Feststoffe	50 lt
Kapazität der Flüssigkeit	100 lt
Flüssigkeitsentwässerungssystem	Entleerung durch
Abmessungen	840 X 710 mm
Gesamthöhe	1620 mm
Gewicht	78 Kg
Abtrennung von Feststoffen	Gegitterter Korb

FILTRIERUNG

Primärer Filtertyp	Sack
Medien	Polypropylen 150 m

SERIENAUSSTATTUNG



ÖLPATRONE
Anti-Öl-Patrone zum Schutz des Motors



FLÜSSIGKEITSSTANDANZEIGE



STROMKABEL



SCHLAUCH MIT ENTLADEPISTOLE



SCHIEBEGRIFF



4-POLIGER INDUSTRIESTECKER



SCHLAUCHHAKEN



VAKUUMMETER
Vakuummeter zur Signalisierung, wenn der Filter verstopft ist oder ausgetauscht werden muss



RAD MIT BREMSE
Nicht spurtreues Rad mit integrierter Bremse



RÄDER
Schwenkbares, spurloses Rad



STAHLKONSTRUKTION
Robuste Konstruktion aus lackiertem Industriestahl



GB
Metalgitter Korb



FLT
Schwimmer

OPTIONEN

STRUKTUR UND OPTIONEN



BX
Edelstahl Behälter AISI 304 (V2A)

ZUBEHÖR



P12354
ÖL UND SPÄNE KIT PRO Ø 40MM
Komplett-Kit mit Zubehör für Öl- & Späne-Industriesauger, Durchmesser: 50 mm



P12355
ÖL UND SPÄNE KIT PRO Ø 50MM
Komplett-Kit mit Zubehör für Öl- & Späne-Industriesauger, Durchmesser: 50 mm



P12351
ÖL & SPÄNE KIT Ø 40MM.
Basis-Kit mit Zubehör für Öl- & Späne-Industriesauger, Durchmesser: 40 mm



P12352
ÖL & SPÄNE KIT Ø 50MM.
Basis-Kit mit Zubehör für Öl- & Späne-Industriesauger, Durchmesser: 50 mm