ASPIRATEURS INDUSTRIELS POUR L'HUILE ET LES COPEAUX

RAM OIL 1000 AV

ASPIRATEUR INDUSTRIEL POUR BOUES ET CAMBOUIS

PUISSANCE
5,5 kW - 7,5 HP

APPLICATION
Boues et boues d'épuration

CAPACITÉ
1000 lt

CARACTÉRISTIQUES

- Filtre et réutilise les huiles lubrifiantes et de coupe
- Collecte des liquides et gestion des copeaux simplifiées
- Possibilité d'aspiration et de vidange simultanées des liquides
- Construction robuste en acier peint

HIGHLIGHTS

UNITÉ D'ASPIRATION

L'unité d'aspiration est une pompe à palettes dotée d'un système d'aspiration spécial qui génère un vide de 900 mBar. Dans ce modèle spécifique, la pompe est directement reliée au moteur électrique. Le système est équipé d'une soupape de sécurité qui garantit un travail continu en toute sécurité.

UNITÉ DE FILTRATION

Le liquide collecté passe par un filtre pour liquides d'une efficacité de 150µ et un panier tamisé, qui retiennent les copeaux et simplifient leur élimination. De cette manière, même les plus petites particules solides peuvent être séparées, ce qui permet de réutiliser le liquide filtré.

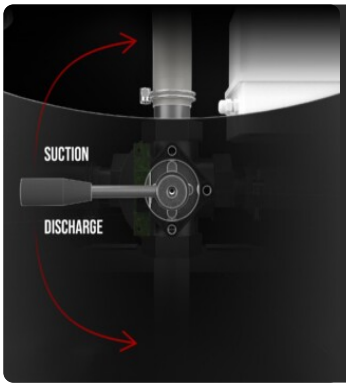

SYSTÈME D'ÉVACUATION DES LIQUIDES

Un levier pratique situé à l'arrière de l'aspirateur permet de passer rapidement de l'aspiration à la vidange du conteneur. Le système de flux inversé utilise l'air d'échappement, ce qui garantit un fonctionnement efficace et rapide.

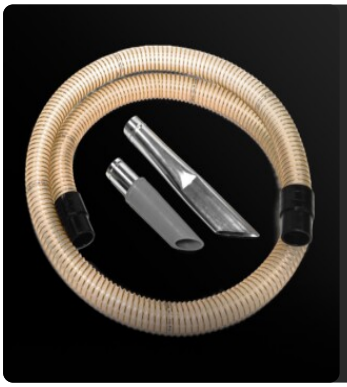

KIT D'ACCESSOIRES INCLUS

Un kit d'accessoires complet et fonctionnel est inclus dans l'équipement standard de l'aspirateur.

DONNÉES TECHNIQUES

MOTEUR

Types	Pompe à lobes
Puissance	5,5 kW - 7,5 HP
Fréquence	50/60 Hz
Tension	400 V
Dépression en marche continue	800 mBar
Débit d'air maximal	300 m3/h
Classe d'isolation	55 | F IP
Niveau sonore	82 dB(A)

MACHINE

Bouche d'aspiration	50 Ø mm
Système de collecte	Cuve en acier
Capacité solides	40 lt
Capacité en liquides	1000 lt
Système de drainage des liquides	Inversion de flux
Dimensions	940 X 1650 mm
Hauteur	1880 mm
Poids	460 Kg
Séparation des solides	Basket grillagé

FILTRATION

Type de filtre primaire	Sac
Média	Polypropylène 150µm

EQUIPEMENT

P12352 KIT HUILE ET COPEAUX
Kit complet d'accessoires spécifiques pour l'application d'aspiration d'huile et de copeaux de 50 mm de diamètre

TUYAU AVEC PISTOLET DE VIDANGE

PRISE
Prise industrielle à 4 broches

CROCHET POUR TUYAU

CÂBLE D'ALIMENTATION

ROUE AVEC FREIN
Roue non marquante avec frein intégré

ROUES
Roues pivotantes non marquantes

CONSTRUCTION EN ACIER
Construction robuste en acier industriel

OPTIONS

STRUCTURE ET OPTIONS

60 HZ
Disponible en version 60Hz

BIS - TRAPPE D'INSPECTION
Trappe pour l'inspection et l'entretien de l'aspirateur interne

ACCESSOIRES

P12355

KIT HUILE ET COPEAUX PRO Ø 50MM

Kit complet d'accessoires spécifiques pour l'application d'aspiration d'huile et de copeaux de 50 mm de diamètre