INDUSTRIE ENTSTAUBER

DF 075

INDUSTRIELLER ENTSTAUBER

Das Video ansehen!

LEISTUNG
0,75 kW - 1 HP

ANWENDUNG
Flüchtige und schwebende Stäube

KAPAZITÄT
65 Lt

EIGENSCHAFTEN

- Sehr hoher Luftdurchsatz für Schwebestaub
- Hohe Filtrationskapazität und Effizienz
- Robuste Konstruktion aus lackiertem Stahl
- Absaugarm erhältlich (auch Atex)

HIGHLIGHTS

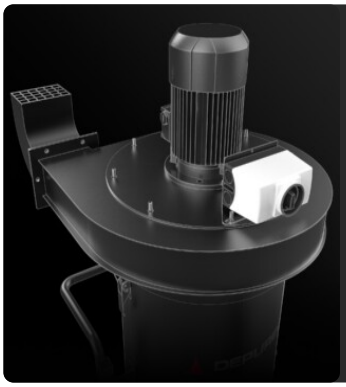

ABSAUGEINHEIT

Die Absaugung wird durch ein elektrisches Gebläse erzeugt, das speziell entwickelt wurde, um den besten Luftdurchsatz bei gleichzeitiger Aufrechterhaltung eines guten Vakuumniveaus zu gewährleisten.

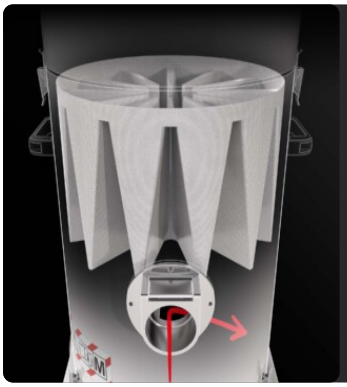

FILTEREINHEIT

Das angesaugte Material wird durch ein Ablenkblech umgeleitet, das den Hauptfilter schützt. Die Filtration wird durch einen Polyester-Sternfilter der Klasse M (Filtereffizienz 1 Mikron) mit einer großen Filterfläche gewährleistet, die den Luftdurchlass auch bei verschmutztem Filter garantiert.

FILTERREINIGUNGSSYSTEM

Ein ergonomischer Handfilterrüttler ermöglicht eine einfache und schnelle Reinigung des Filters, wobei Staub und Verunreinigungen von der Filteroberfläche entfernt werden.

SAMMELEINHEIT

Das Material wird in einem lackierten Behälter mit Griff gesammelt, der das Entleeren ermöglicht. Dank der vier robusten Lenkrollen kann der Behälter mühelos bewegt und das gesammelte Material entsorgt werden.

TECHNISCHE DATEN

MOTOR

Typen	elektrischer Ventilator
Leistung	0,75 kW - 1 HP
Frequenz	50/60 Hz
Spannung	400 V
Maximales Vakuum mmH2O	185 | 200 | 180 mmH2O
Statisches Vakuumniveau	180 | 192 | 170 mmH2O
Maximaler Luftdurchsatz	300 | 600 | 800 m3/h
Isolierstoffklasse	55 | F IP
Geräuschpegel	70 dB(A)

MASCHINE

Sauganschluss	70 | 100 | 120 Ø mm
Erfassungssystem	Stahlbehälter
Kapazität	65 Lt
Abmessungen	660 x 800 mm
Gesamthöhe	1630 mm
Gewicht	110 Kg

FILTRIERUNG

Primärer Filtertyp	Stern
Filteroberfläche	24000 cm2
Filterklasse EN 60335-2-69	M
Medien	Polyester
Filterreinigungssystem	Manuell

SERIENAUSSTATTUNG

SCHIEBEGRIFF

4-POLIGER INDUSTRIESTECKER

STROMKABEL

RAD MIT BREMSE

Nicht spurtreues Rad mit integrierter Bremse

RÄDER

Schwenkbares, spurloses Rad

STAHLKONSTRUKTION

Robuste Konstruktion aus lackiertem Industriestahl

OPTIONEN

VERFÜGBARE FILTERREINIGUNGSSYSTEME

SP

Druckluftabreinigung
Antistatischer M Klasse Filter (EN 60335-2-69), 3 Polyester Filterpatrone, 9 m² Filterfläche

VERFÜGBARE FILTERMEDIEN

HEPA 13
Absolutfilter (EN 1822)
35.000 cm² Filterfläche
Antistatischer H13 Klasse Filter (EN 1822)
Glasfaser

PTFE ANT
Antistatischer PTFE Filter (M Klasse EN 60335-2-69)

PTFE
PTFE Filter (M Klasse EN 60335-2-69)

NOMEX
Filtermaterial für hohe Temperaturen bis 250° Celsius

BFL
M Klasse Filter 38.000 cm²

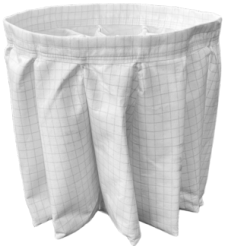

ANT M
Antistatischer Filter (M Klasse EN 60335-2-69)

ACB
Aktivkohlefilter

STRUKTUR UND OPTIONEN

60 HZ
Verfügbar in der 60Hz-Version

3 JAHRE GARANTIE
Beim Kauf des Ersatzfilters zusammen mit dem Sauger

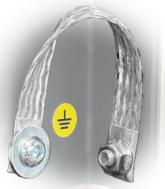

GRD
Erdung

BX
Edelstahl Behälter AISI 304 (V2A)

GX
Edelstahl Behälter AISI 304 (V2A) und Gehäuse

TX
Edelstahl Behälter AISI 304 (V2A), Gehäuse und Struktur

100 LT
100 L Behälter

SPARK TRAP
Wurde entwickelt, um Funken aufzufangen, die beim Schweißen, Schleifen oder Polieren von Metallteilen entstehen

ZUBEHÖR

P12336

ABSAUGARM Ø 160MM/L 3M

Schwenkbarer Saugarm mit einem Durchmesser von 160 mm, dreiteilig, Gesamtlänge: 3 m, mit schwenkbarer Haube und Ventil zum Regulieren des L ...

P12300/200

FLANSCH FÜR SCHLAUCH Ø 200MM

Flansch für Industriesauger der Serie DF zum Anschließen eines Arms mit einem Durchmesser von 200 mm

P12300/180

FLANSCH FÜR SCHLAUCH Ø 180MM

Flansch für Industriesauger der Serie DF zum Anschließen eines Arms mit einem Durchmesser von 180 mm

P12300/150

FLANSCH FÜR SCHLAUCH Ø 150MM

Flansch für Industriesauger der Serie DF zum Anschließen eines Arms mit einem Durchmesser von 150 mm

P12300/120

FLANSCH FÜR SCHLAUCH Ø 120MM

Flansch für Industriesauger der Serie DF zum Anschließen eines Arms mit einem Durchmesser von 120 mm

P12300/100

FLANSCH FÜR SCHLAUCH Ø 100MM

Flansch für Industriesauger der Serie DF zum Anschließen eines Arms mit einem Durchmesser von 100 mm

P12334

FLANSCH FÜR ABSAUGARM Ø 160MM

Flansch für Industriesauger der Serie DF zum Anschließen eines Arms mit einem Durchmesser von 160 mm