EXTRACTOARE DE PRAF

DF 075

COLECTOR DE PRAF INDUSTRIAL

Urm□ri□i videoclipul!



PUTERE
0,75 kW - 1 HP

APLICARE
Pulberi volatile □i în suspensie

CAPACITATE
65 Lt

CARACTERISTICI

- Debite foarte mari de aer pentru praf în suspensie
- Construc□ie robust□ din o□el vopsit
- Capacitate □i eficien□□ de filtrare ridicate
- Bra□ de aspira□ie disponibil (de asemenea Atex)

HIGHLIGHTS

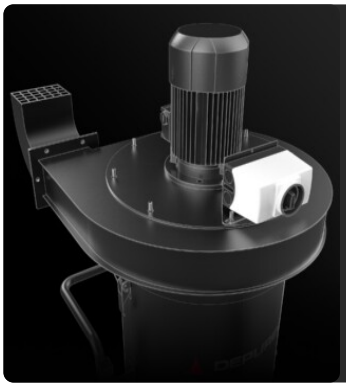

UNITATE ASPIRATOR

Aspirația este generată de un ventilator electric special conceput pentru a garanta cel mai bun debit de aer, menținând în același timp un nivel bun de vid.

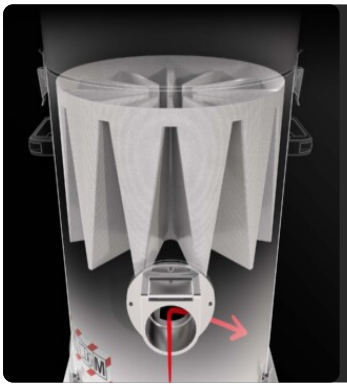

UNITATE DE FILTRARE

Materialul aspirat este deviat de un deflector care protejează filtrul principal. Filtrarea este asigurată de un filtru în stea din poliester din clasa M (eficiență de filtrare de 1 micron) cu o suprafață de filtrare ridicată, care garantează trecerea aerului chiar și cu un filtru murdar.



SISTEM DE CURĂȚARE A FILTRULUI

Un scuturător manual ergonomic de filtre permite curățarea ușoară și rapidă a filtrului, îndepărtând praful și resturile de pe suprafața filtrului.



UNITATE DE COLECTARE

Materialul este colectat în interiorul unui container vopsit, prevăzut cu un mâner care permite eliberarea acestuia. Datorită celor 4 roți pivotante robuste, containerul poate fi mutat cu ușurință și materialul colectat poate fi eliminat.

DATE TEHNICE

MOTOR

Tipuri	ventilator electric
Putere	0,75 kW - 1 HP
Frecven□□	50/60 Hz
Tensiune	400 V
Vid maxim mmH2O	185 | 200 | 180 mmH2O
Nivel de vid static	180 | 192 | 170 mmH2O
Debitul maxim de aer	300 | 600 | 800 m3/h
Clasa de izolare	55 | F IP
Nivelul de zgomot	70 dB(A)

MAȘINĂ

Intrare aspira□ie	70 | 100 | 120 Ø mm
Sistemul de colectare	Container din o□el
Capacitate	65 Lt
Dimensiuni	660 x 800 mm
În□l□ime	1630 mm
Greutate	110 Kg

FILTRARE

Tip de filtru primar	Stellar
Suprafa□a filtrului	24000 cm2
Clasa de filtrare EN 60335-2-69	M
Media	Poliester
Sistem de cur□□are a filtrelor	Manual

ECHIPAMENT



MÂNER DE ÎMPINGERE



CONECTOR
Conector industrial cu 4 pini



CABLU DE ALIMENTARE



ROATĂ CU FRÂNĂ
Roat? f?r? marcare cu frân? integrat?



ROATĂ
Roat? pivotant? care nu marcheaz?



CONSTRUCȚIE DIN OȚEL
Construc?ie industrial? robust? din o?el vopsit

OPȚIUNI

SUNT DISPONIBILE SISTEME DE CURĂȚARE A FILTRELOR



SP
Sistem de cur??are a filtrului cu jet invers

SUPORT FILTRU DISPONIBIL



PTFE ANT
Filtru antistatic PTFE (clasa M EN 60335-2-69)



PTFE
Filtru PTFE (clasa M EN 60335-2-69)



NOMEX
Filtru rezistent la 250 ° Celsius



BFL
Filtru clasa M 38.000 cm ²



ANT M
Filtru antistatic (clasa M EN 60335-2-69)



ACB
Filtru de carbon activ



HEPA 14
Filtru absolut (EN 1822)
28.000 cm² filter surface
H14 Class Filter (EN 1822)
Glass fiber

STRUCTURA ȘI OPȚIUNILE



60 HZ
Disponibil în versiunea 60Hz



GARANȚIE DE 3 ANI
Achizi□ionând filtrul de schimb împreun□ cu aspiratorul



GRD
Preg□tire



BX
Co□ din o□el inox AISI 304



GX
Co□□ □i camer□ din o□el inoxidabil AISI 304



TX
Co□, camer□ □i cadru din o□el inoxidabil AISI 304



100 LT
100 litru



SPARK TRAP
Conceput pentru a capta scânteile produse la sudarea, polizarea sau lustruirea pieselor metalice

ACCESORII



P12336
BRAȚ DE ASPIRARE Ø160 L. 3 M
Braț de aspirație cu diametrul de 160 mm îmbinat din trei segmente, cu o lungime totală de 3 metri, echipat cu o capotă articulată și ...



P12300/200
FLANSA CONICA REDUCTOARE Ø 200MM
Flanșa de cuplare la aspiratorul industrial DF pentru un furtun flexibil cu diametru de 200 mm



P12300/180
FLANSA CONICA REDUCTOARE Ø 180MM
Flanșa de cuplare la aspiratorul industrial DF pentru un furtun flexibil cu diametru de 180 mm



P12300/150
FLANSA CONICA REDUCTOARE Ø 150MM
Flanșa de cuplare la aspiratorul industrial DF pentru un furtun flexibil cu diametru de 150 mm



P12300/120
FLANSA CONICA REDUCTOARE Ø 120MM
Flanșa de cuplare la aspiratorul industrial DF pentru un furtun flexibil cu diametru de 120 mm



P12300/100
FLANSA CONICA REDUCTOARE Ø 100MM
Flanșa de cuplare la aspiratorul industrial DF pentru un furtun flexibil cu diametru de 100 mm



P12334
FLANSA REDUCTOARE PENTRU BRATUL DE ASPIRARE Ø 160MM
Flanșa de cuplare la aspiratorul industrial DF pentru un braț cu flanșă de 160 mm diametru