COLECTORES DE POLVO

DF 22

COLECTOR DE POLVO INDUSTRIAL

Ver el vídeo!

POTENCIA
2,2 kW - 3 HP

APLICACIÓN
Polvos volátiles y en suspensión

CAPACIDAD
65 Lt

CARACTERÍSTICAS

- Caudales de aire muy elevados para polvo en suspensión
- Alta capacidad de filtración y eficacia
- Robusta construcción de acero pintado
- Brazo de aspiración disponible (también Atex)

HIGHLIGHTS

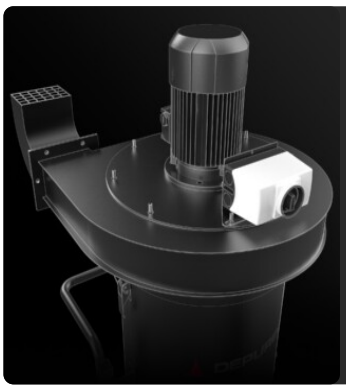

UNIDAD DE SUCCIÓN

La succión es generada por un electroventilador especialmente diseñado para garantizar el mejor caudal de aire manteniendo un buen nivel de vacío.

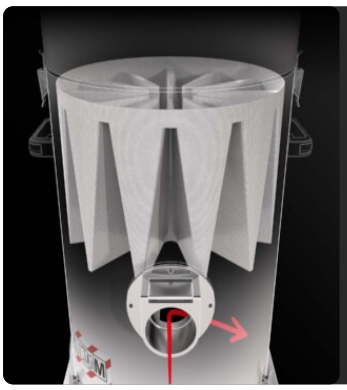

UNIDAD DE FILTRACIÓN

El material aspirado es desviado por un deflector que protege el filtro principal. La filtración está garantizada por un filtro de estrella de poliéster de clase M (eficacia de filtración 1 micra) con una elevada superficie filtrante, que garantiza el paso del aire incluso con un filtro obstruido.

SISTEMA DE LIMPIEZA DEL FILTRO

Un sacudidor de filtro manual ergonómico permite limpiar el filtro fácil y rápidamente, eliminando el polvo y los residuos de la superficie del filtro.

UNIDAD DE RECOGIDA

El material se recoge dentro de un contenedor barnizado con un manija que permite liberarlo. Gracias a las 4 robustas ruedas pivotantes, el contenedor puede desplazarse fácilmente y el material recogido puede eliminarse.

DATOS TÉCNICOS

MOTOR

Tipo	ventilador eléctrico
Potencia	2,2 kW - 3 HP
Frecuencia	50/60 Hz
Voltaje	400 V
Vacío máximo mmH2O	350 | 350 | 350 mmH2O
Nivel de depresión estática	340 | 320 | 280 mmH2O
Caudal máximo de aire	800 | 1000 | 1400 m3/h
Clase de aislamiento	55 | F IP
Nivel de ruido	73 dB(A)

MÁQUINA

Boca de aspiración	100 | 120 | 150 Ø mm
Sistema de recogida	Contenedor de acero
Capacidad	65 Lt
Dimensiones	660 x 800 mm
Altura	1630 mm
Peso	120 Kg

FILTRACIÓN

Tipo de filtro primario	Estrella
Superficie filtrante	24000 cm2
Clase de filtrado EN 60335-2-69	M
Media	Poliéster
Sistema de limpieza de filtros	Manuel

EQUIPAMIENTO

ASA DE EMPUJE

ENCHUFE
Enchufe industrial de 4 polos

CABLE DE ALIMENTACIÓN

RUEDA CON FRENO
Rueda con freno integrado

RUEDAS
Ruedas pivotantes que no dejan marcas

CONSTRUCCIÓN DE ACERO
Robusta construcción industrial de acero pintado

OPCIONES

SISTEMAS DE LIMPIEZA DE FILTROS DISPONIBLES

SP
Sacudidor cartuchos par contra corriente de aire

MEDIOS DE FILTRO DISPONIBLES

HEPA 13
Filtro absoluto (EN 1822)
35.000 cm² superficie filtrante
Filtro antiestático clase H13 (EN 1822)
Fibra de vidrio

PTFE ANT
Filtro antiestático PTFE (M clase EN 60335-2-69)

PTFE
Filtro PTFE (M clase EN 60335-2-69)

NOMEX
Filtro resistente a 250° Celsius

BFL
Filtro clase M 38.000 cm²

ANT M
Filtro antiestático (M clase EN 60335-2-69)

ACB
Filtro de carbones activos
Sistema de vaciado manual - válvula mariposa

ESTRUCTURA Y OPCIONES

60 HZ
Disponible en versión de 60 Hz

GARANTÍA DE 3 AÑOS
Al comprar el filtro de repuesto junto con el aspirador

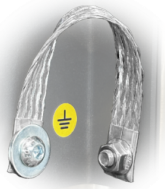

GRD
Puesta a tierra

BX
Contenedor en acero INOX AISI 304

GX
Cámara y contenedor en acero INOX AISI 304á

TX
Cámara, Contenedor y Estructura en acero INOX AISI 304

100 LT
Contenedor 100 lt.

TRAMPA DE CHISPAS
Diseñado para capturar las chispas producidas al soldar, amolar o pulir piezas metálicas

ACCESORIOS

P12336

BRAZO ASPIRANTE Ø 160MM/ L 3M

Brazo de aspiración de 160 mm de diámetro articulado en tres partes con una longitud total de 3 metros, equipado con campana articulable y ...

P12300/200

CONEXION PARA FLEXIBLES Ø 200MM

Brida de acoplamiento a aspirador industrial DF para tubo flexible de 200 mm de diámetro

P12300/180

CONEXION PARA FLEXIBLES Ø 180MM

Brida de acoplamiento a aspirador industrial DF para tubo flexible de 180 mm de diámetro

P12300/150

CONEXION PARA FLEXIBLES Ø 150MM

Brida de acoplamiento a aspirador industrial DF para tubo flexible de 150 mm de diámetro

P12300/120

CONEXION PARA FLEXIBLES Ø 120MM

Brida de acoplamiento a aspirador industrial DF para tubo flexible de 120 mm de diámetro

P12300/100

CONEXION PARA FLEXIBLES Ø 100MM

Brida de acoplamiento a aspirador industrial DF para tubo flexible de 100 mm de diámetro

P12334

CONEXION PARA BRAZOS Ø 160MM

Brida de acoplamiento a aspirador industrial DF para brazo embridado de 160 mm de diámetro