COLECTORES DE POLVO

DF 22 SP

COLECTOR DE POLVO INDUSTRIAL CON LIMPIEZA AUTOMÁTICA DE FILTROS

Ver el vídeo!

POTENCIA
2,2 kW - 3 HP

APLICACIÓN
Polvos volátiles y en suspensión

CAPACIDAD
65 Lt

CARACTERÍSTICAS

- Caudales de aire muy elevados para polvo en suspensión
- Alta capacidad y eficacia de filtración
- Sistema automático integrado de limpieza del filtro SP
- Brazo de aspiración disponible (también Atex)

HIGHLIGHTS

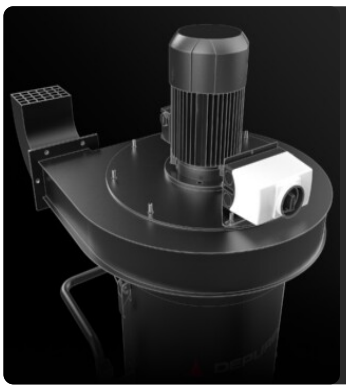

UNIDAD DE SUCCIÓN

La succión es generada por un electroventilador especialmente diseñado para garantizar el mejor caudal de aire manteniendo un buen nivel de vacío.

UNIDAD DE FILTRACIÓN

La filtración está garantizada por un filtro de cartucho de poliéster de clase M (eficacia de filtración 1 micra) con una elevada superficie filtrante que garantiza el paso del aire incluso con un filtro obstruido.

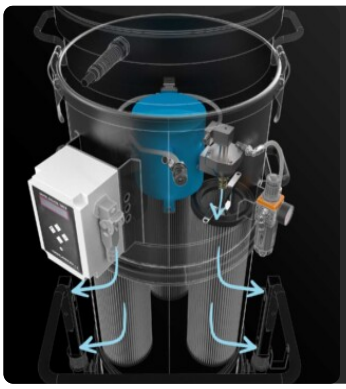

SISTEMA DE LIMPIEZA DE FILTROS SP

Sistema automático de limpieza de filtros en contracorriente de aire a 6 bares (el aire comprimido no se suministra de serie). Cada filtro se limpia a intervalos regulares y ajustables sin interrumpir la succión. Ideal para polvo fino y difícil.

UNIDAD DE RECOGIDA

El material se recoge dentro de un contenedor barnizado con un manija que permite liberarlo. Gracias a las 4 robustas ruedas pivotantes, el contenedor puede desplazarse fácilmente y el material recogido puede eliminarse.

DATOS TÉCNICOS

MOTOR

Tipo	ventilador eléctrico
Potencia	2,2 kW - 3 HP
Frecuencia	50/60 Hz
Voltaje	400 V
Vacío máximo mmH2O	350 | 350 | 350 mmH2O
Nivel de depresión estática	340 | 320 | 280 mmH2O
Caudal máximo de aire	800 | 1000 | 1400 m3/h
Clase de aislamiento	55 | F IP
Nivel de ruido	73 dB(A)

MÁQUINA

Boca de aspiración	100 | 120 | 150 Ø mm
Sistema de recogida	Contenedor de acero
Capacidad	65 Lt
Dimensiones	660 x 800 mm
Altura	1980 mm
Peso	120 Kg

FILTRACIÓN

Tipo de filtro primario	3x Cartuchos
Superficie filtrante	90000 cm2
Clase de filtrado EN 60335-2-69	M
Media	Poliéster Antiestático
Sistema de limpieza de filtros	SP Automático

EQUIPAMIENTO

ASA DE EMPUJE

ENCHUFE
Enchufe industrial de 4 polos

CABLE DE ALIMENTACIÓN

RUEDA CON FRENO
Rueda con freno integrado

RUEDAS
Ruedas pivotantes que no dejan marcas

CONSTRUCCIÓN DE ACERO
Robusta construcción industrial de acero pintado

OPCIONES

MEDIOS DE FILTRO DISPONIBLES

ACB
Filtro de carbones activos
Sistema de vaciado manual - válvula mariposa

ESTRUCTURA Y OPCIONES

60 HZ
Disponible en versión de 60 Hz

GARANTÍA DE 3 AÑOS
Al comprar el filtro de repuesto junto con el aspirador

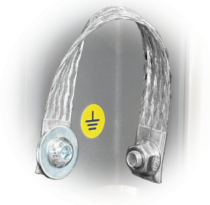

GRD
Puesta a tierra

GX
Cámara y contenedor en acero INOX AISI 304á

BX
Contenedor en acero INOX AISI 304

100 LT
Contenedor 100 lt.

TRAMPA DE CHISPAS
Diseñado para capturar las chispas producidas al soldar, amolar o pulir piezas metálicas

ACCESORIOS

P12336
BRAZO ASPIRANTE Ø 160MM/ L 3M
Brazo de aspiración de 160 mm de diámetro articulado en tres partes con una longitud total de 3 metros, equipado con campana articulable y ...

P12300/200
CONEXION PARA FLEXIBLES Ø 200MM
Brida de acoplamiento a aspirador industrial DF para tubo flexible de 200 mm de diámetro

P12300/180
CONEXION PARA FLEXIBLES Ø 180MM
Brida de acoplamiento a aspirador industrial DF para tubo flexible de 180 mm de diámetro

P12300/150
CONEXION PARA FLEXIBLES Ø 150MM
Brida de acoplamiento a aspirador industrial DF para tubo flexible de 150 mm de diámetro

P12300/120
CONEXION PARA FLEXIBLES Ø 120MM
Brida de acoplamiento a aspirador industrial DF para tubo flexible de 120 mm de diámetro

P12300/100
CONEXION PARA FLEXIBLES Ø 100MM
Brida de acoplamiento a aspirador industrial DF para tubo flexible de 100 mm de diámetro

P12334
CONEXION PARA BRAZOS Ø 160MM
Brida de acoplamiento a aspirador industrial DF para brazo embridado de 160 mm de diámetro