ASPIRADORES INDUSTRIALES ATEX Y ACD

DF 075 3GD Z2-22

COLECTOR DE POLVO INDUSTRIAL ATEX

Ver el vídeo!

POTENCIA
0,75 kW - 1 HP

APLICACIÓN
Polvos volátiles y en suspensión

CAPACIDAD
65 Lt

CARACTERÍSTICAS

- Adecuado y seguro para trabajos intensivos en zonas Atex 2 o 22
- Muy alto caudal de aire para polvo en suspensión
- Turbina certificada Atex
- Disponible brazo de aspiración (también Atex)

HIGHLIGHTS

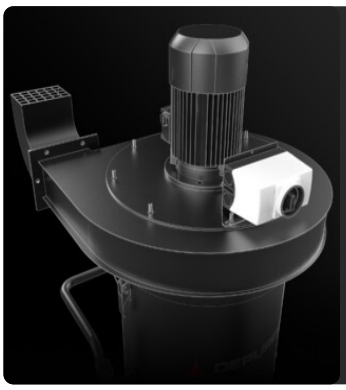

UNIDAD DE SUCCIÓN

La aspiración se genera mediante un electroventilador con certificación Atex especialmente diseñado para garantizar el mejor flujo de aire manteniendo un buen nivel de depresión.

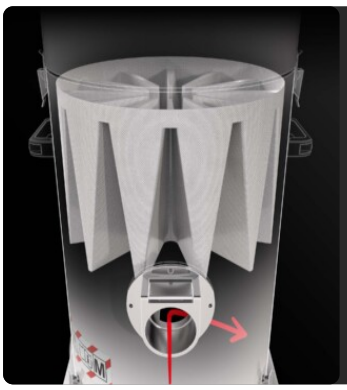

UNIDAD DE FILTRACIÓN

El material aspirado es desviado por un deflector que protege el filtro principal. La filtración está garantizada por un filtro de estrella de poliéster de clase M (eficacia de filtración 1 micra) con una elevada superficie filtrante, que garantiza el paso del aire incluso con un filtro obstruido.

SISTEMA DE LIMPIEZA DEL FILTRO

Un sacudidor de filtro manual ergonómico permite limpiar el filtro fácil y rápidamente, eliminando el polvo y los residuos de la superficie del filtro.

UNIDAD DE RECOGIDA

El material se recoge dentro de un contenedor de acero inoxidable AISI 304, con un manija metálica que permite liberarlo, para evitar las chispas que podría generar la carga electrostática.

DATOS TÉCNICOS

MOTOR

Tipo	ventilador eléctrico
Potencia	0,75 kW - 1 HP
Frecuencia	50/60 Hz
Voltaje	400 V
Vacío máximo mmH2O	185 | 200 | 180 mmH2O
Nivel de depresión estática	180 | 192 | 170 mmH2O
Caudal máximo de aire	300 | 600 | 800 m3/h
Clase de aislamiento	55 | F IP
Nivel de ruido	65 dB(A)

MÁQUINA

Marcado Atex	II 3GD Ex htc IIIB T140°C Gc/Dc
Categoría EX	3GD
Temperatura de uso	-10/+40 C°
Boca de aspiración	70 | 100 | 120 Ø mm
Sistema de recogida	Contenedor de acero inoxidable AISI304
Capacidad	65 Lt
Dimensiones	660 x 800 mm
Altura	1630 mm
Peso	110 Kg

FILTRACIÓN

Tipo de filtro primario	Estrella
Superficie filtrante	24000 cm2
Clase de filtrado EN 60335-2-69	M
Media	Poliéster Antiestático
Sistema de limpieza de filtros	Manuel

EQUIPAMIENTO

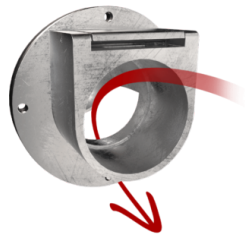

DEFLECTOR
Deflector interno para proteger el filtro

ASA DE EMPUJE

ENCHUFE INDUSTRIAL ATEX DE 4 POLOS

FILTRACIÓN ANTIESTÁTICA
Filtración antiestática para descargar la energía estática

CABLE DE ALIMENTACIÓN

RUEDA CON FRENO
Rueda con freno integrado

RUEDAS
Ruedas pivotantes que no dejan marcas

CONSTRUCCIÓN DE ACERO
Robusta construcción industrial de acero pintado

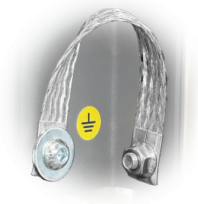

GRD
Puesta a tierra

BX
Contenedor en acero INOX AISI 304

OPCIONES

SISTEMAS DE LIMPIEZA DE FILTROS DISPONIBLES

PSC
Sacudidor filtro neumático semiautomático

SP
Sacudidor cartuchos par contra corriente de aire

MEDIOS DE FILTRO DISPONIBLES

HEPA 13
Filtro absoluto (EN 1822)
35.000 cm² superficie filtrante
Filtro antiestático clase H13 (EN 1822)
Fibra de vidrio

PTFE ANT
Filtro antiestático PTFE (M clase EN 60335-2-69)

ESTRUCTURA Y OPCIONES

60 HZ
Disponible en versión de 60 Hz

GARANTÍA DE 3 AÑOS
Al comprar el filtro de repuesto junto con el aspirador

SLN
Silenciador + filtro difusor

GX
Cámara y contenedor en acero INOX AISI 304á

100 LT
Contenedor 100 lt.

ACCESORIOS

P12300/100
CONEXION PARA FLEXIBLES Ø 100MM
Brida de acoplamiento a aspirador industrial DF para tubo flexible de 100 mm de diámetro

P12300/120
CONEXION PARA FLEXIBLES Ø 120MM
Brida de acoplamiento a aspirador industrial DF para tubo flexible de 120 mm de diámetro

P12300/150
CONEXION PARA FLEXIBLES Ø 150MM
Brida de acoplamiento a aspirador industrial DF para tubo flexible de 150 mm de diámetro

P12370
BRAZO ASPIRANTE CERTIFICADO ATEX EN ACERO INOX Ø 150MM/ L 3M
Brazo de aspiración de 150 mm de diámetro articulado en tres partes con una longitud total de 3 metros. Construcción de acero inoxidable ...