INDUSTRIE ENTSTAUBER

DF 075 SP

INDUSTRIELLER ENTSTAUBER MIT AUTOMATISCHER FILTERREINIGUNG

Das Video ansehen!

LEISTUNG
0,75 kW - 1 HP

ANWENDUNG
Flüchtige und schwebende Stäube

KAPAZITÄT
65 Lt

EIGENSCHAFTEN

- Sehr hoher Luftdurchsatz für Schwebestaub
- Hohe Filtrationskapazität und Effizienz
- Integriertes automatisches SP-Filterabreinigungssystem
- Absaugarm erhältlich (auch Atex)

HIGHLIGHTS

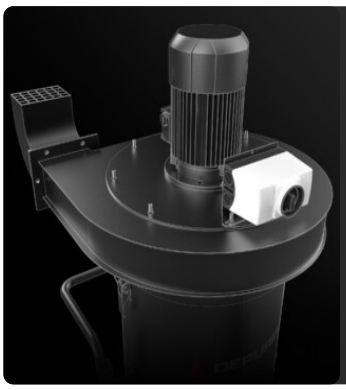

ABSAUGEINHEIT

Die Absaugung wird durch ein elektrisches Gebläse erzeugt, das speziell entwickelt wurde, um den besten Luftdurchsatz bei gleichzeitiger Aufrechterhaltung eines guten Vakuumniveaus zu gewährleisten.

FILTEREINHEIT

Die Filtration wird durch Polyesterpatronen der Klasse M (Filtereffizienz 1 Mikron) mit großer Filterfläche gewährleistet, die den Luftdurchgang auch bei verschmutzten Filtern garantieren.

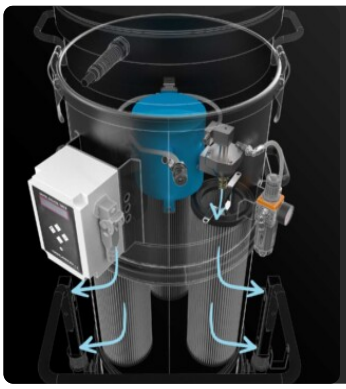

SP FILTER REINIGUNGS SYSTEM

Automatisches Filterreinigungssystem im Gegenstrom mit 6 bar Luft (Druckluft nicht im Lieferumfang enthalten). Jeder Filter wird in regelmäßigen, einstellbaren Intervallen gereinigt, ohne den Saugbetrieb zu unterbrechen. Ideal für feinen und schwierigen Staub.

SAMMELEINHEIT

Das Material wird in einem lackierten Behälter mit Griff gesammelt, der das Entleeren ermöglicht. Dank der vier robusten Lenkrollen kann der Behälter mühelos bewegt und das gesammelte Material entsorgt werden.

TECHNISCHE DATEN

MOTOR

Typen	elektrischer Ventilator
Leistung	0,75 kW - 1 HP
Frequenz	50/60 Hz
Spannung	400 V
Maximales Vakuum mmH2O	185 | 200 | 180 mmH2O
Statisches Vakuumniveau	180 | 192 | 170 mmH2O
Maximaler Luftdurchsatz	300 | 600 | 800 m3/h
Isolierstoffklasse	55 | F IP
Geräuschpegel	70 dB(A)

MASCHINE

Sauganschluss	70 | 100 | 120 Ø mm
Erfassungssystem	Stahlbehälter
Kapazität	65 Lt
Abmessungen	660 x 800 mm
Gesamthöhe	1980 mm
Gewicht	110 Kg

FILTRIERUNG

Primärer Filtertyp	3x Patronen
Filteroberfläche	90000 cm2
Filterklasse EN 60335-2-69	M
Medien	Polyester Antistatisch
Filterreinigungssystem	Automatisch SP

SERIENAUSSTATTUNG

SCHIEBEGRIFF

4-POLIGER INDUSTRIESTECKER

STROMKABEL

RAD MIT BREMSE

Nicht spurtreues Rad mit integrierter Bremse

RÄDER

Schwenkbares, spurloses Rad

STAHLKONSTRUKTION

Robuste Konstruktion aus lackiertem Industriestahl

OPTIONEN

VERFÜGBARE FILTERMEDIEN

ACB

Aktivkohlefilter

STRUKTUR UND OPTIONEN

60 HZ
Verfügbar in der 60Hz-Version

3 JAHRE GARANTIE
Beim Kauf des Ersatzfilters zusammen mit dem Sauger

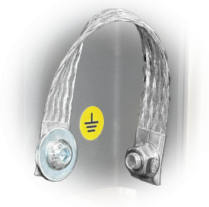

GRD
Erdung

GX
Edelstahl Behälter AISI 304 (V2A) und Gehäuse

BX
Edelstahl Behälter AISI 304 (V2A)

100 LT
100 L Behälter

SPARK TRAP
Wurde entwickelt, um Funken aufzufangen, die beim Schweißen, Schleifen oder Polieren von Metallteilen entstehen

ZUBEHÖR

P12336
ABSAUGARM Ø 160MM/L 3M
Schwenkbarer Saugarm mit einem Durchmesser von 160 mm, dreiteilig, Gesamtlänge: 3 m, mit schwenkbarer Haube und Ventil zum Regulieren des L ...

P12300/200
FLANSCH FÜR SCHLAUCH Ø 200MM
Flansch für Industriesauger der Serie DF zum Anschließen eines Arms mit einem Durchmesser von 200 mm

P12300/180
FLANSCH FÜR SCHLAUCH Ø 180MM
Flansch für Industriesauger der Serie DF zum Anschließen eines Arms mit einem Durchmesser von 180 mm

P12300/150
FLANSCH FÜR SCHLAUCH Ø 150MM
Flansch für Industriesauger der Serie DF zum Anschließen eines Arms mit einem Durchmesser von 150 mm

P12300/120
FLANSCH FÜR SCHLAUCH Ø 120MM
Flansch für Industriesauger der Serie DF zum Anschließen eines Arms mit einem Durchmesser von 120 mm

P12300/100
FLANSCH FÜR SCHLAUCH Ø 100MM
Flansch für Industriesauger der Serie DF zum Anschließen eines Arms mit einem Durchmesser von 100 mm

P12334
FLANSCH FÜR ABSAUGARM Ø 160MM
Flansch für Industriesauger der Serie DF zum Anschließen eines Arms mit einem Durchmesser von 160 mm