EXTRACTOARE DE PRAF

DF 075 SP

COLECTOR DE PRAF INDUSTRIAL CU CURĂȚARE AUTOMATĂ A FILTRULUI

Urmăriți videoclipul!

PUTERE
0,75 kW - 1 HP

APLICARE
Pulberi volatile și în suspensie

CAPACITATE
65 Lt

CARACTERISTICI

- Debite foarte mari de aer pentru praf în suspensie
- Capacitate ?i eficien?? de filtrare ridicate
- Sistem automat integrat de cur??are a filtrului SP
- Bra? de aspira?ie disponibil (de asemenea Atex)

HIGHLIGHTS

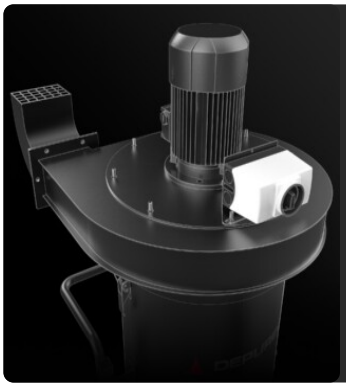

UNITATE ASPIRATOR

Aspirația este generată de un ventilator electric special conceput pentru a garanta cel mai bun debit de aer, menținând în același timp un nivel bun de vid.

UNITATE DE FILTRARE

Filtrarea este garantată de un filtru cartuș din poliester din clasa M (eficiență de filtrare 1 micron) cu o suprafață de filtrare ridicată, care garantează trecerea aerului chiar și în cazul unui filtru murdar.

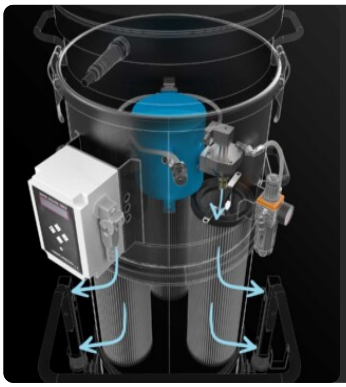

SISTEM DE CURĂȚARE A FILTRELOR SP

Sistem automat de curățare a filtrelor într-un contracurent de aer la 6 bar (aerul comprimat nu este furnizat standard). Fiecare filtru este curățat la intervale regulate, reglabile, fără întreruperea aspirației. Ideal pentru praful fin și dificil.

UNITATE DE COLECTARE

Materialul este colectat în interiorul unui container vopsit, prevăzut cu un mâner care permite eliberarea acestuia. Datorită celor 4 roți pivotante robuste, containerul poate fi mutat cu ușurință și materialul colectat poate fi eliminat.

DATE TEHNICE

MOTOR

Tipuri	ventilator electric
Putere	0,75 kW - 1 HP
Frecven??	50/60 Hz
Tensiune	400 V
Vid maxim mmH2O	185 | 200 | 180 mmH2O
Nivel de vid static	180 | 192 | 170 mmH2O
Debitul maxim de aer	300 | 600 | 800 m3/h
Clasa de izolare	55 | F IP
Nivelul de zgomot	70 dB(A)

MAȘINĂ

Intrare aspira?ie	70 | 100 | 120 Ø mm
Sistemul de colectare	Container din o?el
Capacitate	65 Lt
Dimensiuni	660 x 800 mm
În??ime	1980 mm
Greutate	110 Kg

FILTRARE

Tip de filtru primar	3x Cartu?e
Suprafa?a filtrului	90000 cm2
Clasa de filtrare EN 60335-2-69	M
Media	Poliester antistatic
Sistem de cur??are a filtrelor	SP automat

ECHIPAMENT

MÂNER DE ÎMPINGERE

CONECTOR

Conector industrial cu 4 pini

CABLU DE ALIMENTARE

ROATĂ CU FRÂNĂ

Roat? f?r? marcare cu frân? integrat?

ROATĂ

Roat? pivotant? care nu marcheaz?

CONSTRUCȚIE DIN OȚEL

Construc?ie industrial? robust? din o?el vopsit

OPȚIUNI

SUPORT FILTRU DISPONIBIL

ACB

Filtru de carbon activ

STRUCTURA ȘI OPȚIUNILE

60 HZ
Disponibil în versiunea 60Hz

GARANȚIE DE 3 ANI
Achizi?ionând filtrul de schimb împreun? cu aspiratorul

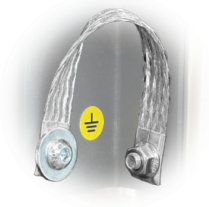

GRD
Preg?tire

GX
Co?? ?i camer? din o?el inoxidabil AISI 304

BX
Co? din o?el inox AISI 304

100 LT
100 litru

SPARK TRAP
Conceput pentru a capta scânteile produse la sudarea, polizarea sau lustruirea pieselor metalice

ACCESORII

P12336
BRAȚ DE ASPIRARE Ø160 L. 3 M
Bra? de aspira?ie cu diametrul de 160 mm îmbinat din trei segmente, cu o lungime total? de 3 metri, echipat cu o capot? articulat? ?i ...

P12300/200
FLANSA CONICA REDUCTOARE Ø 200MM
Flan?a de cuplare la aspiratorul industrial DF pentru un furtun flexibil cu diametru de 200 mm

P12300/180
FLANSA CONICA REDUCTOARE Ø 180MM
Flan?a de cuplare la aspiratorul industrial DF pentru un furtun flexibil cu diametru de 180 mm

P12300/150
FLANSA CONICA REDUCTOARE Ø 150MM
Flan?a de cuplare la aspiratorul industrial DF pentru un furtun flexibil cu diametru de 150 mm

P12300/120
FLANSA CONICA REDUCTOARE Ø 120MM
Flan?a de cuplare la aspiratorul industrial DF pentru un furtun flexibil cu diametru de 120 mm

P12300/100
FLANSA CONICA REDUCTOARE Ø 100MM
Flan?a de cuplare la aspiratorul industrial DF pentru un furtun flexibil cu diametru de 100 mm

P12334
FLANSA REDUCTOARE PENTRU BRATUL DE ASPIRARE Ø 160MM
Flan?a de cuplare la aspiratorul industrial DF pentru un bra? cu flan?? de 160 mm diametru