ZENTRALISIERTE ABSAUGANLAGEN

HF 300

DREIPHASEN-INDUSTRIESAUGER IN FESTER BAUWEISE

Das Video ansehen!

LEISTUNG
3 kW - 4 HP

ANWENDUNG
Stäube, Feststoffe und Späne

ERFASSUNGSSYSTEM
Geführte Entladung

EIGENSCHAFTEN

- Leistungsstarke Seitenkanalverdichter
- Ideal für Anwendungen an der Maschine
- Praktischer manueller Siebschüttler
- Zahlreiche Konstruktions- und Materialabfuhroptionen verfügbar

HIGHLIGHTS

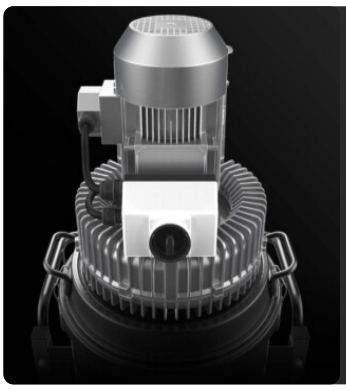

ABSAUGEINHEIT

Die Absauganlage ist eine Seitenkanalverdichter mit direkter Kupplung zwischen Motor und Laufrad. Die Turbine ist mit einem Sicherheitsventil ausgestattet, das einen kontinuierlichen, wartungsfreien Betrieb gewährleistet. Die Turbine ist standardmäßig mit einem Metallschalldämpfer ausgestattet, der einen niedrigen Geräuschpegel gewährleistet.

FILTEREINHEIT

Der tangentiale Einlass erleichtert die Ablagerung des angesaugten Materials im Behälter dank des Zykloneffekts. Die Filtration wird durch einen Polyester-Sternfilter der Klasse M (Filtereffizienz 1 Mikron) mit großer Filterfläche gewährleistet, der den Luftdurchlass auch bei verschmutztem Filter garantiert.

FILTERREINIGUNGSSYSTEM

Ein ergonomischer Handfilterrüttler ermöglicht eine einfache und schnelle Reinigung des Filters, wobei Staub und Verunreinigungen von der Filteroberfläche entfernt werden.

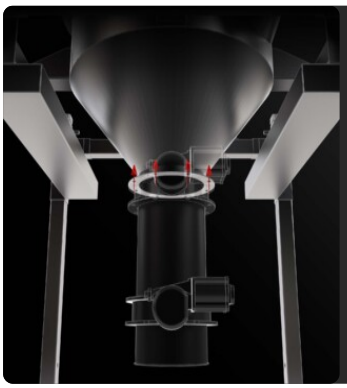

MASSGESCHNEIDERTES ENTLADUNGSSYSTEM

Je nach betrieblichen Anforderungen kann ein spezielles, intermittierendes oder kontinuierliches Evakuierungssystem installiert werden.

TECHNISCHE DATEN

MOTOR

Typen	Seitenkanalturbine
Leistung	3 kW - 4 HP
Frequenz	50/60 Hz
Spannung	400 V
Betriebsunterdruck	270 mBar
Maximaler Luftdurchsatz	350 m3/h
Geräuschpegel	74 dB(A)

MASCHINE

Sauganschluss	80 Ø mm
Erfassungssystem	Kanalisierte Entladung
Durchmesser des Auslasses	150 Ø mm
Abmessungen	1370 x 680 mm
Gesamthöhe	1952 mm
Gewicht	150 Kg
Sicherheitsventil	Vakuum-Überdruckventil

FILTRIERUNG

Primärer Filtertyp	Stern
Filteroberfläche	24000 cm2
Filterklasse EN 60335-2-69	M
Medien	Polyester
Filterreinigungssystem	Manuell

SERIENAUSSTATTUNG

ELEKTRISCHER KASTEN
Elektrische Steuertafel, die mit zusätzlichen Funktionen ausgestattet werden kann

4-POLIGER INDUSTRIESTECKER

VAKUUMMETER
Vakuummeter zur Signalisierung, wenn der Filter verstopft ist oder ausgetauscht werden muss

STROMKABEL

STAHLKONSTRUKTION
Robuste Konstruktion aus lackiertem Industriestahl

ZYKLONISCHER EFFEKT
Tangentialen Einlass + Zyklon

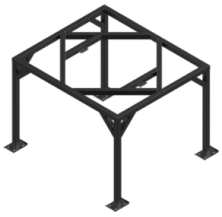

STR
Vierbeiniger Struktur für das BIG BAG Entleerungssystem

PRV
Eingebautes Überdruckventil

OPTIONEN

VERFÜGBARE FILTERMEDIEN

HEPA 14
Absolutfilter (EN 1822)
22.000 cm² Filterfläche
Antistatischer H14 Klasse Filter (EN 1822)
Glasfaser

PTFE ANT
Antistatischer PTFE Filter (M Klasse EN 60335-2-69)

ANT M
Antistatischer Filter (M Klasse EN 60335-2-69)

NOMEX
Filtermaterial für hohe Temperaturen bis 250° Celsius

MTF
Teflon Filter (M Klasse EN 60335-2-69)

PTFE
PTFE Filter (M Klasse EN 60335-2-69)

VERFÜGBARE FILTERREINIGUNGSSYSTEME

SP
Druckluftabreinigung
Antistatischer M Klasse Filter (EN 60335-2-69), 3 Polyester Filterpatrone, 9 m² Filterfläche

PSC
Halbautomatischer pneumatischer Filterrüttler

STRUKTUR UND OPTIONEN

60 HZ
Verfügbar in der 60Hz-Version

3 JAHRE GARANTIE
Beim Kauf des Ersatzfilters zusammen mit dem Sauger

RC
24 VAC Fernbedienung ON/OFF

ENTLADUNG MIT GEGENGEWICHT
Das Material wird automatisch entladen, sobald die Absaugung gestoppt wird.

ENTLÜFTUNG MIT DROSSELKLAPPE
Manuelles intermittierendes Entlüftungssystem mit Drosselklappe
Manuelle Enteleerungsklappe

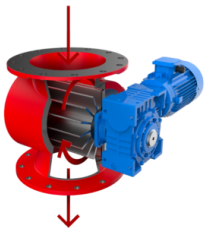

AUSLASS MIT DREHVENTIL
Das Ventil dreht sich kontinuierlich und ermöglicht so einen konstanten und gleichmäßigen Auslass des angesaugten Materials.
Zellenradschleuse

ROTATIONS-FÜLLSTANDSENSOR
Sensor mit rotierender Schaufel, der bei vollem Behälter ein Signal sendet, um die Absaugung sofort zu unterbrechen

ZUBEHÖR

P13638
STARTER KIT Ø 40MM
Basis-Kit mit Zubehör zum Aufsaugen von Feststoffen und Flüssigkeiten, Durchmesser: 50 mm

P12350
STARTER KIT Ø 50MM
Basis-Kit mit Zubehör zum Aufsaugen von Feststoffen und Flüssigkeiten, Durchmesser: 50 mm

P13640
KIT ZUM TROCKENEINSATZ Ø 40MM
Komplett-Kit mit Zubehör zum Aufsaugen von Staub und Feststoffen, Durchmesser: 40 mm

P12348
KIT ZUM TROCKENEINSATZ Ø 50MM
Komplett-Kit mit Zubehör zum Aufsaugen von Staub und Feststoffen, Durchmesser: 50 mm