TOLVA CICLÓNICA 600

TOLVA CICLÓNICA CON DESCARGA CANALIZADA

APLICACIÓN
Polvos finos y secos

SISTEMA DE RECOGIDA
Descarga localizada

CARACTERÍSTICAS

- Fácilmente integrable
- Aspiración con efecto ciclónico y ciclón integrados
- Varios sistemas de descarga de material disponibles
- Protege eficazmente su sistema de aspiración y filtración

HIGHLIGHTS

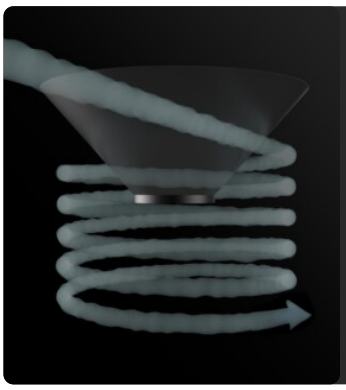

EFECTO CICLÓNICO

La entrada tangencial facilita la deposición del material aspirado gracias al efecto ciclónico.

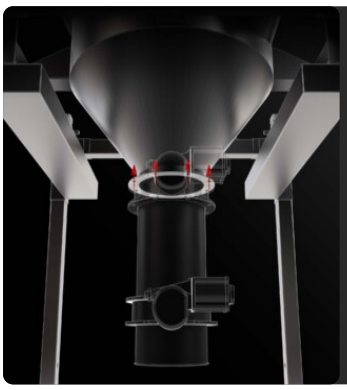

SISTEMA DE DESCARGA A MEDIDA

Se puede instalar un sistema de descarga específico, intermitente o continuo, en función de los requisitos operativos.

DATOS TÉCNICOS

MÁQUINA

Boca de entrada	100
Entrada de aspiración Salida	100 Ø mm
Sistema de recogida	Descarga canalizada
Capacidad	600 Lt
Dimensiones	900 x 900 mm
Altura	1810 mm

OPCIONES

ESTRUCTURA Y OPCIONES

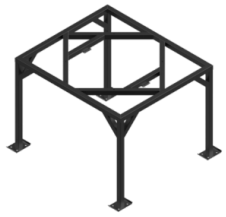

STR
Chasís para descarga en Big Bag

DESCARGA CON PALETA CONTRAPESADA
El material se descarga automáticamente cada vez que se detiene la aspiración.

DESCARGA CON VÁLVULA DE MARIPOSA
Sistema de descarga manual intermitente con válvula de mariposa
Sistema de vaciado manual - válvula mariposa

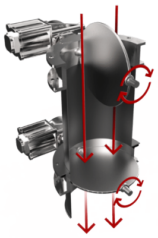

DOBLE DESCARGA NEUMÁTICA CON VÁLVULAS DE MARIPOSA
Sistema con válvulas que se abren alternativamente para permitir la descarga del material y mantener el vacío al mismo tiempo.
Doble descarga neum á tica con v á lvula mariposa ATEX

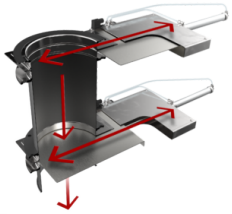

DOBLE DESCARGA CON GUILLOTINAS ELECTRONEUMÁTICAS
Sistema con guillotinas que se abren alternativamente para permitir la descarga del material y mantener el vacío al mismo tiempo.

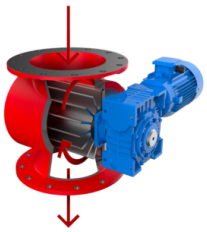

DESCARGA CON VÁLVULA ROTATIVA
La válvula gira continuamente, lo que permite una descarga constante y uniforme del material aspirado.
Válvula estrella - descarga en continuoo

SENSOR DE NIVEL ROTATIVO
Sensor con paleta giratoria que, cuando el recipiente está lleno, envía una señal para interrumpir inmediatamente la aspiración.