ACCESSOIRES

SFT 800
SÉPARATEUR FILTRANT À TRÉMIE

APPLICATION
Poussières fines, sèches

SYSTÈME DE COLLECTE
Décharge dirigée

CARACTÉRISTIQUES

- Très haute efficacité de filtration
- Nettoyage automatique des filtres à contre-courant d'air intégré
- Entretien simple
- Différentes options de système d'évacuation du matériau sont disponibles

HIGHLIGHTS

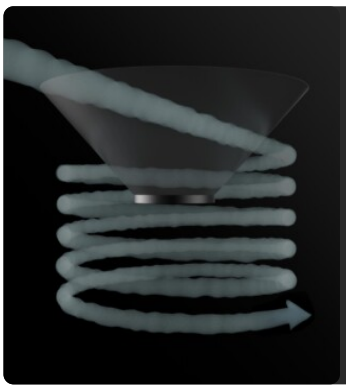

EFFET CYCLONIQUE

L'entrée tangentielle facilite le dépôt de la matière aspirée grâce à l'effet cyclonique.

UNITÉ DE FILTRAGE

La filtration est assurée par un filtre à cartouche en polyester de classe M (efficacité de filtration de 1 micron) avec une surface filtrante élevée, qui garantit le passage de l'air même avec un filtre sale.

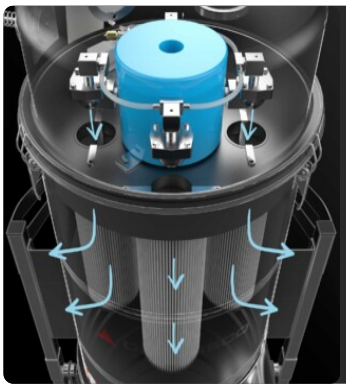

SYSTÈME DE NETTOYAGE DE FILTRE SP

Système de nettoyage automatique des filtres en contre-courant d'air à 6 bars (air comprimé non fourni en standard). Chaque filtre est nettoyé à intervalles réguliers et réglables de manière alternée sans interrompre l'aspiration. Idéal pour les poussières fines et difficiles.

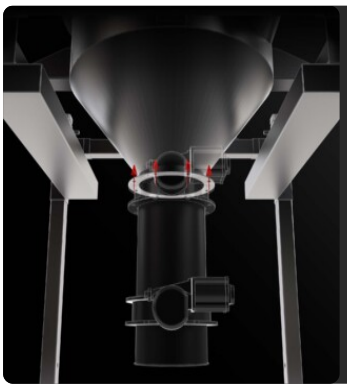

SYSTÈME D'ÉVACUATION PERSONNALISÉ

Selon les besoins opérationnels, un système d'évacuation spécifique, intermittent ou continu, peut être installé.

DONNÉES TECHNIQUES

MACHINE

Bouche d'aspiration d'entrée	100
Bouche d'aspiration sortie	130 Ø mm
Système de collecte	Décharge canalisée
Dimensions	800 x 800 mm
Hauteur	2227 mm

FILTRATION

Type de filtre primaire	Cartouche
Surface du filtre	180000 cm2
Classe de filtre EN 60335-2-69	M
Média	Polyester antistatique
Système de nettoyage des filtres	Automatique SP

OPTIONS

STRUCTURE ET OPTIONS

DÉCHARGE AVEC PALETTE CONTREBALANCÉE

Le matériau est déchargé automatiquement chaque fois que l'aspiration est arrêtée.

VIDANGE AVEC VANNE PAPILLON

Système de vidange manuelle intermittente avec vanne papillon
Système de vidange manuelle - soupape papillon

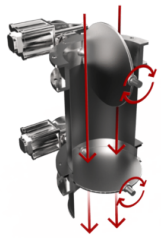

DOUBLE DÉCHARGE PNEUMATIQUE AVEC VANNES PAPILLON

Système avec vannes qui s'ouvrent alternativement pour permettre de décharger le matériau et de maintenir le vide en même temps.
Double décharge pneumatique avec soupape papillon ATEX

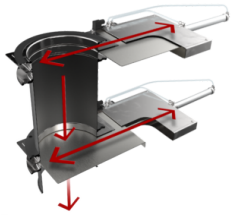

DOUBLE DÉCHARGE AVEC GUILLOTINES ÉLECTROPNEUMATIQUES

Système avec guillotines qui s'ouvrent alternativement pour permettre de décharger le matériau et de maintenir le vide en même temps.

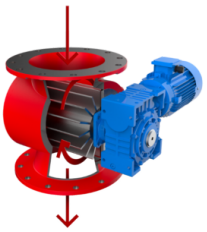

DÉCHARGE À VANNE ROTATIVE

La vanne tourne en continu, permettant une décharge constante et uniforme du matériau aspiré.
Soupape étoile - vidange en continu

CAPTEUR DE NIVEAU ROTATIF

Capteur avec palette rotative qui, lorsque le récipient est plein, envoie un signal pour interrompre immédiatement l'aspiration

ACCESSOIRES

P00285

RÉDUCTION EN ACIER Ø 100/100MM

Réduction pour flexible en acier galvanisé diam 100/100

P00283

RÉDUCTION EN ACIER Ø 100/70MM

Réduction pour flexible en acier galvanisé diam 100/70

P00281

RÉDUCTION EN ACIER Ø 100/50MM

Réduction pour flexible en acier galvanisé diam 100/50