ZUBEHÖR

SFT 800

TRICHTER-FILTERABSCHEIDER

ANWENDUNG
Feine und trockene Stäube

ERFASSUNGSSYSTEM
Geleitete Entleerung

EIGENSCHAFTEN

- Sehr hohe Filtrationseffizienz
- Automatische Reinigung der Filter durch integrierte Luftumkehr
- Einfache Wartung
- Verschiedene Optionen für das Materialabwurfsystem verfügbar

HIGHLIGHTS

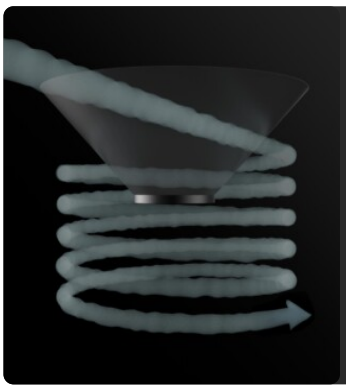

ZYKLONEFFEKT

Der tangentiale Einlass erleichtert die Ablagerung des angesaugten Materials aufgrund des Zykloneffekts.

FILTEREINHEIT

Die Filtration wird durch Polyesterpatronen der Klasse M (Filtereffizienz 1 Mikron) mit großer Filterfläche gewährleistet, die den Luftdurchgang auch bei verschmutzten Filtern garantieren.

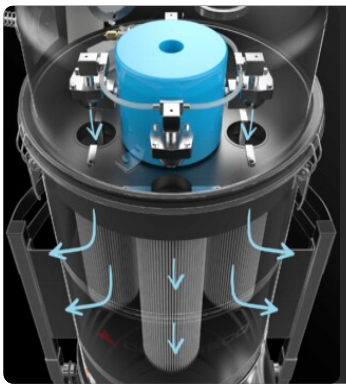

SP FILTER REINIGUNGS SYSTEM

Automatisches Filterabreinigungssystem im Gegenstrom mit 6 bar Luft (Druckluft nicht im Lieferumfang enthalten). Jeder Filter wird in regelmäßigen, abwechselnd einstellbaren Intervallen gereinigt, ohne die Absaugung zu unterbrechen. Ideal für feine und schwierige Stäube.

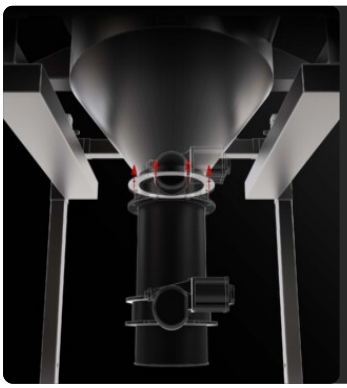

MASSGESCHNEIDERTES ENTLADUNGSSYSTEM

Je nach betrieblichen Anforderungen kann ein spezielles, intermittierendes oder kontinuierliches Evakuierungssystem installiert werden.

TECHNISCHE DATEN

MASCHINE

Sauganschluss - für den Industriesauger	100
Sauganschluss - für den Zubehör	130 Ø mm
Erfassungssystem	Kanalisierte Entladung
Abmessungen	800 x 800 mm
Gesamthöhe	2227 mm

FILTRIERUNG

Primärer Filtertyp	Patrone
Filteroberfläche	180000 cm2
Filterklasse EN 60335-2-69	M
Medien	Polyester Antistatisch
Filterreinigungssystem	Automatisch SP

OPTIONEN

STRUKTUR UND OPTIONEN

ENTLADUNG MIT GEGENGEWICHT
Das Material wird automatisch entladen, sobald die Absaugung gestoppt wird.

ENTLÜFTUNG MIT DROSSELKLAPPE
Manuelles intermittierendes Entlüftungssystem mit Drosselklappe
Manuelle Enteleerungsklappe

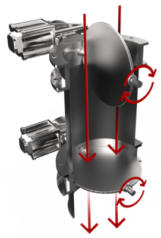

DOPPEL ELEKTROPNEUMATISCHES AUSLASSVENTIL
System mit Ventilen, die sich abwechselnd öffnen, um das Material abzulassen und gleichzeitig das Vakuum aufrechtzuerhalten.
Doppel elektropneumatisches Auslassventil
ATEX

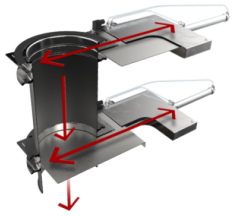

DOPPELAUSLASS MIT ELEKTROPNEUMATISCHEN SCHIEBERN
System mit Schiebern, die sich abwechselnd öffnen, um das Material abzulassen und gleichzeitig das Vakuum aufrechtzuerhalten.

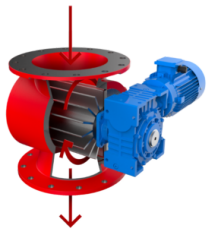

AUSLASS MIT DREHVENTIL
Das Ventil dreht sich kontinuierlich und ermöglicht so einen konstanten und gleichmäßigen Auslass des angesaugten Materials.
Zellenradschleuse

ROTATIONS-FÜLLSTANDSENSOR
Sensor mit rotierender Schaufel, der bei vollem Behälter ein Signal sendet, um die Absaugung sofort zu unterbrechen

ZUBEHÖR

P00285
VERZINKTE STAHLREDUZIERUNG Ø 100/100MM
Reduktion für Schnellanschluss am Industriesauger aus verzinktem Stahl, Durchmesser 100/100 mm

P00283
VERZINKTE STAHLREDUZIERUNG Ø 100/70MM
Reduktion für Schnellanschluss am Industriesauger aus verzinktem Stahl, Durchmesser 100/70 mm

P00281
VERZINKTE STAHLREDUZIERUNG Ø 100/50MM
Reduktion für Schnellanschluss am Industriesauger aus verzinktem Stahl, Durchmesser 100/50 mm