ACCESSOIRES

PRÉ-SÉPARATEUR À TRÉMIE

PRÉ-SÉPARATEUR À TRÉMIE POUR DÉCHARGEMENT EN BIG-BAG

APPLICATION
Poussières fines, sèches

SYSTÈME DE COLLECTE
Décharge dirigée

CARACTÉRISTIQUES

- Collecte et déchargement direct en Big-Bag
- Élimination sûre et efficace
- Solution modulaire et personnalisable

HIGHLIGHTS

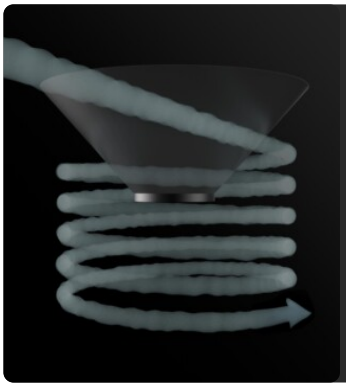

EFFET CYCLONIQUE

L'entrée tangentielle facilite le dépôt de la matière aspirée grâce à l'effet cyclonique.

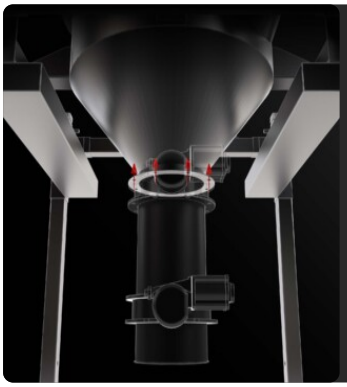

SYSTÈME D'ÉVACUATION PERSONNALISÉ

Selon les besoins opérationnels, un système d'évacuation spécifique, intermittent ou continu, peut être installé.

DONNÉES TECHNIQUES

MACHINE

Bouche d'aspiration d'entrée	70
Bouche d'aspiration sortie	100 Ø mm
Système de collecte	Décharge canalisée
Capacité	200 Lt
Dimensions	1500 x 1500 mm
Hauteur	2760 mm
Soutien aux chariots élévateurs	Inclus

EQUIPEMENT

CONSTRUCTION EN ACIER

Construction robuste en acier industriel

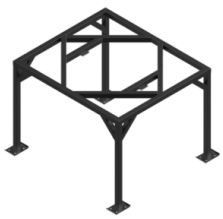

STR

Châssis pour vidange en Big Bag

OPTIONS

STRUCTURE ET OPTIONS

DÉCHARGE AVEC PALETTE CONTREBALANCÉE

Le matériau est déchargé automatiquement chaque fois que l'aspiration est arrêtée.

VIDANGE AVEC VANNE PAPILLON

Système de vidange manuelle intermittente avec vanne papillon
Système de vidange manuelle - soupape papillon

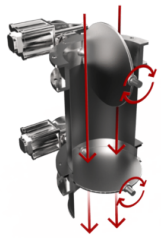

DOUBLE DÉCHARGE PNEUMATIQUE AVEC VANNES PAPILLON

Système avec vannes qui s'ouvrent alternativement pour permettre de décharger le matériau et de maintenir le vide en même temps.
Double décharge pneumatique avec soupape papillon ATEX

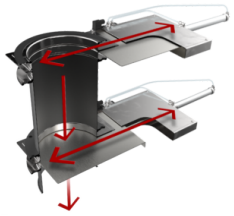

DOUBLE DÉCHARGE AVEC GUILLOTINES ÉLECTROPNEUMATIQUES

Système avec guillotines qui s'ouvrent alternativement pour permettre de décharger le matériau et de maintenir le vide en même temps.

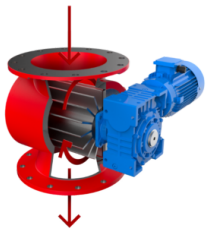

DÉCHARGE À VANNE ROTATIVE

La vanne tourne en continu, permettant une décharge constante et uniforme du matériau aspiré.
Soupape étoile - vidange en continu

CAPTEUR DE NIVEAU ROTATIF

Capteur avec palette rotative qui, lorsque le récipient est plein, envoie un signal pour interrompre immédiatement l'aspiration