ASPIRATEURS INDUSTRIELS ATEX ET ACD

DF 075 DEX 3/3G

DÉPOUSSIÉREUR INDUSTRIEL CERTIFIÉ ATEX ZONE 2



PUISSANCE
0,75 kW - 1 HP

APPLICATION
Poussières volatiles et en suspension

CAPACITÉ
65 Lt

CARACTÉRISTIQUES

- Convient et est sûr pour l'aspiration de poussières en suspension dans les zones Atex 2.
- Débit d'air très élevé
- Ventilateur certifié Atex
- Haute efficacité de filtration avec mise à la terre complète de l'unité

HIGHLIGHTS

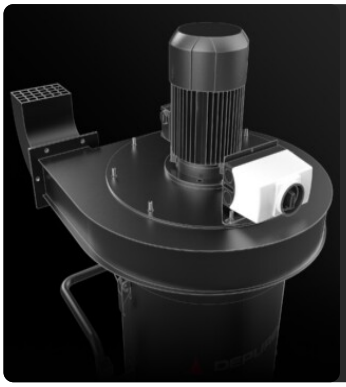

UNITÉ D'ASPIRATION

L'aspiration est générée par un ventilateur électrique certifié Atex, spécialement conçu pour assurer le meilleur flux d'air tout en maintenant un bon niveau de vide.



UNITÉ DE FILTRATION

La filtration est assurée par un filtre en étoile en polyester de classe M (efficacité de filtration de 1 micron) avec une surface filtrante élevée, qui garantit le passage de l'air même avec un filtre encrassé.



SYSTÈME DE NETTOYAGE DE FILTRE

Un secoueur de filtre manuel ergonomique permet de nettoyer facilement et rapidement le filtre, en éliminant la poussière et les débris de sa surface.



UNITÉ DE COLLECTE

Le matériau est recueilli dans un conteneur en acier inoxydable AISI 304, muni d'une poignée métallique qui permet de le libérer, afin d'éviter les étincelles qui pourraient être générées par la charge électrostatique.

DONNÉES TECHNIQUES

MOTEUR

Types	Ventilateur Atex 3G
Puissance	0,75 kW - 1 HP
Fréquence	50/60 Hz
Tension	400 V
Vide maximal mmH2O	185 | 200 | 180 mmH2O
Niveau de vide statique	180 | 192 | 170 mmH2O
Débit d'air maximal	300 | 600 | 800 m3/h
Classe d'isolation	55 | F IP
Niveau sonore	65 dB(A)

MACHINE

Marquage Atex	II 3/3G Ex h IIB T3 Gc/Gc
Catégorie EX	3/3G
Température d'utilisation	-20/+40 C°
Bouche d'aspiration	70 | 100 | 120 Ø mm
Système de collecte	Cuve en acier inoxydable AISI304
Capacité	65 Lt
Dimensions	660 x 800 mm
Hauteur	1630 mm
Poids	110 Kg

FILTRATION

Type de filtre primaire	Étoile
Surface du filtre	24000 cm2
Classe de filtre EN 60335-2-69	M
Média	Polyester antistatique
Système de nettoyage des filtres	Manuel

EQUIPEMENT



CERTIFICATION ATEX PAR UNE TIERCE PARTIE



ASPIRATEUR DRY TYPE
Aspirateur certifié Atex avec filtration des poussières à sec, conformément à la norme EN17348

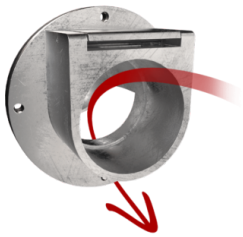

DÉFLECTEUR
Déflecteur interne pour protéger le filtre



POIGNÉE DE POUSSÉE



FICHE INDUSTRIELLE À 4 BROCHES



FILTRATION ANTISTATIQUE
Filtration antistatique pour évacuer l'énergie statique



CÂBLE D'ALIMENTATION



ROUE AVEC FREIN
Roue non marquante avec frein intégré



ROUES
Roues pivotantes non marquantes



CONSTRUCTION EN ACIER
Construction robuste en acier industriel



GRD
Mise à la terre



BX
Cuve en acier INOX AISI 304

OPTIONS

SUPPORTS FILTRANTS DISPONIBLES



HEPA 14
Filtre absolu (EN 1822)



PTFE ANT
Filtre PTFE antistatique (Classe M EN 60335-2-69)

SYSTÈMES DE NETTOYAGE DE FILTRES DISPONIBLES



PSC
Secoueur Filtre Pneumatique

STRUCTURE ET OPTIONS

60 HZ

60 HZ
Disponible en version 60Hz



GARANTIE DE 3 ANS
En achetant le filtre de rechange avec l'aspirateur



SLN
Silencieux + filtre dIffusion



GX
Chambre et Cuve en acier INOX AISI 304



100 LT
Cuve 100 lt.

ACCESSOIRES



P12370
BRAS ASPIRANT CERTIFIÉ ATEX EN ACIER INOX Ø 150MM/ L 3M
Bras d'aspiration de 150 mm de diamètre divisé en trois parties d'une longueur totale de 3 mètres. Construction en acier inoxydable AISI ...



P12300/100
RACCORDO CONNEXION FLEXIBLE Ø 100MM
Bride de complement-flexible DN100 pour aspirateurs industriels DF



P12300/120
RACCORDO CONNEXION FLEXIBLE Ø 120MM
Bride de complement-flexible DN120 pour aspirateurs industriels DF



P12300/150
RACCORDO CONNEXION FLEXIBLE Ø 150MM
Bride de complement-flexible DN150 pour aspirateurs industriels DF