ASPIRATEURS INDUSTRIELS ATEX ET ACD

DF 22 DEX 3/3G

DÉPOUSSIÉREUR INDUSTRIEL CERTIFIÉ ATEX ZONE 2

PUISSANCE
2,2 kW - 3 HP

APPLICATION
Poussières volatiles et en suspension

CAPACITÉ
65 Lt

CARACTÉRISTIQUES

- Convient et est sûr pour l'aspiration de poussières en suspension dans les zones Atex 2.
- Ventilateur certifié Atex
- Débit d'air très élevé
- Haute efficacité de filtration avec mise à la terre complète de l'unité

HIGHLIGHTS

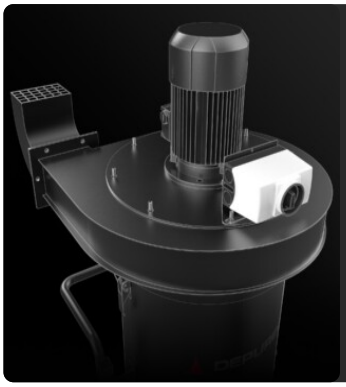

UNITÉ D'ASPIRATION

L'aspiration est générée par un ventilateur électrique certifié Atex, spécialement conçu pour assurer le meilleur flux d'air tout en maintenant un bon niveau de vide.

UNITÉ DE FILTRATION

La filtration est assurée par un filtre en étoile en polyester de classe M (efficacité de filtration de 1 micron) avec une surface filtrante élevée, qui garantit le passage de l'air même avec un filtre encrassé.

SYSTÈME DE NETTOYAGE DE FILTRE

Un secoueur de filtre manuel ergonomique permet de nettoyer facilement et rapidement le filtre, en éliminant la poussière et les débris de sa surface.

UNITÉ DE COLLECTE

Le matériau est recueilli dans un conteneur en acier inoxydable AISI 304, muni d'une poignée métallique qui permet de le libérer, afin d'éviter les étincelles qui pourraient être générées par la charge électrostatique.

DONNÉES TECHNIQUES

MOTEUR

Types	Ventilateur Atex 3G
Puissance	2,2 kW - 3 HP
Fréquence	50/60 Hz
Tension	400 V
Vide maximal mmH2O	350 | 350 | 350 mmH2O
Niveau de vide statique	340 | 320 | 280 mmH2O
Débit d'air maximal	800 | 1000 | 1400 m3/h
Classe d'isolation	55 | F IP
Niveau sonore	73 dB(A)

MACHINE

Marquage Atex	II 3/3 G Ex h IIB T3 Gc/Gc
Catégorie EX	3/3G
Température d'utilisation	-20/+40 C°
Bouche d'aspiration	100 | 120 | 150 Ø mm
Système de collecte	Cuve en acier inoxydable AISI304
Capacité	65 Lt
Dimensions	660 x 800 mm
Hauteur	1630 mm
Poids	110 Kg

FILTRATION

Type de filtre primaire	Étoile
Surface du filtre	24000 cm2
Classe de filtre EN 60335-2-69	M
Média	Polyester antistatique
Système de nettoyage des filtres	Manuel

EQUIPEMENT

CERTIFICATION ATEX PAR UNE TIERCE PARTIE

ASPIRATEUR DRY TYPE

Aspirateur certifié Atex avec filtration des poussières à sec, conformément à la norme EN17348

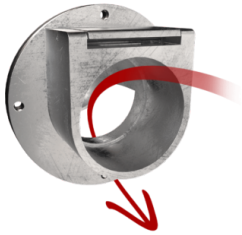

DÉFLECTEUR

Déflecteur interne pour protéger le filtre

POIGNÉE DE POUSSÉE

FICHE INDUSTRIELLE À 4 BROCHES

FILTRATION ANTISTATIQUE

Filtration antistatique pour évacuer l'énergie statique

CÂBLE D'ALIMENTATION

ROUE AVEC FREIN

Roue non marquante avec frein intégré

ROUES

Roues pivotantes non marquantes

CONSTRUCTION EN ACIER

Construction robuste en acier industriel

GRD

Mise à la terre

BX

Cuve en acier INOX AISI 304

OPTIONS

SUPPORTS FILTRANTS DISPONIBLES

HEPA 13
Filtre absolu (EN 1822)
110.000 cm² surface filtrante
Filtre antistatique classe H14 (EN 1822)
Fibres de verre

PTFE ANT
Filtre PTFE antistatique (Classe M EN 60335-2-69)

SYSTÈMES DE NETTOYAGE DE FILTRES DISPONIBLES

PSC
Secoueur Filtre Pneumatique

STRUCTURE ET OPTIONS

60 HZ
Disponible en version 60Hz

GARANTIE DE 3 ANS
En achetant le filtre de rechange avec l'aspirateur

SLN
Silencieux + filtre dIffusion

GX
Chambre et Cuve en acier INOX AISI 304

100 LT
Cuve 100 lt.

ACCESSOIRES

P12370
BRAS ASPIRANT CERTIFIÉ ATEX EN ACIER INOX Ø 150MM/ L 3M
Bras d'aspiration de 150 mm de diamètre divisé en trois parties d'une longueur totale de 3 mètres. Construction en acier inoxydable AISI ...

P12300/100
RACCORDO CONNEXION FLEXIBLE Ø 100MM
Bride de complement-flexible DN100 pour aspirateurs industriels DF

P12300/120
RACCORDO CONNEXION FLEXIBLE Ø 120MM
Bride de complement-flexible DN120 pour aspirateurs industriels DF

P12300/150
RACCORDO CONNEXION FLEXIBLE Ø 150MM
Bride de complement-flexible DN150 pour aspirateurs industriels DF