ATEX-ZERTIFIZIERTE ODER ACD-INDUSTRIESAUGER

DF 22 DEX 3/3G

ENTSTAUBER MIT ATEX-ZERTIFIZIERUNG FÜR ZONE 2

LEISTUNG
2,2 kW - 3 HP

ANWENDUNG
Flüchtige und schwebende Stäube

KAPAZITÄT
65 Lt

EIGENSCHAFTEN

- Geeignet und sicher für die Absaugung von Schwebestaub in Atex-2-Bereichen
- Atex-zertifizierter Ventilator
- Sehr hohe Luftdurchsatzleistung
- Hohe Filtereffizienz mit vollständiger Bodenabdeckung des Geräts

HIGHLIGHTS

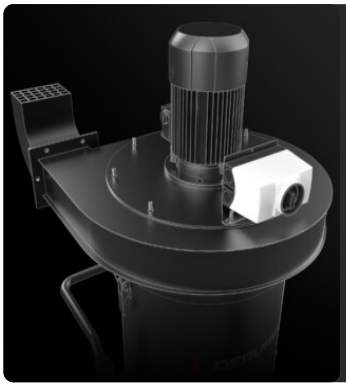

ABSAUGEINHEIT

Die Absaugung erfolgt durch ein Atex-zertifiziertes elektrisches Gebläse, das speziell entwickelt wurde, um einen optimalen Luftstrom zu gewährleisten und gleichzeitig ein gutes Vakuumniveau zu erhalten.

FILTEREINHEIT

Die Filtration wird durch einen Polyester-Sternfilter der Klasse M (Filtereffizienz 1 Mikron) mit einer hohen Filterfläche gewährleistet, die den Luftdurchlass auch bei verschmutztem Filter garantiert.

FILTERREINIGUNGSSYSTEM

Ein ergonomischer Handfilterrüttler ermöglicht eine einfache und schnelle Reinigung des Filters, wobei Staub und Verunreinigungen von der Filteroberfläche entfernt werden.

SAMMELEINHEIT

Das Material wird in einem Edelstahlbehälter aus AISI 304 gesammelt, der mit einem Metallgriff ausgestattet ist, der das Entleeren ermöglicht, um jegliche Funkenbildung durch elektrostatische Aufladung zu vermeiden.

TECHNISCHE DATEN

MOTOR

Typen	Atex-Ventilator 3G
Leistung	2,2 kW - 3 HP
Frequenz	50/60 Hz
Spannung	400 V
Maximales Vakuum mmH2O	350 | 350 | 350 mmH2O
Statisches Vakuumniveau	340 | 320 | 280 mmH2O
Maximaler Luftdurchsatz	800 | 1000 | 1400 m3/h
Isolierstoffklasse	55 | F IP
Geräuschpegel	73 dB(A)

MASCHINE

Atex-Markierung	II 3/3 G Ex h IIB T3 Gc/Gc
EX-Kategorie	3/3G
Temperatur der Nutzung	-20/+40 C°
Sauganschluss	100 | 120 | 150 Ø mm
Erfassungssystem	Behälter aus rostfreiem Stahl AISI304
Kapazität	65 Lt
Abmessungen	660 x 800 mm
Gesamthöhe	1630 mm
Gewicht	110 Kg

FILTRIERUNG

Primärer Filtertyp	Stern
Filteroberfläche	24000 cm2
Filterklasse EN 60335-2-69	M
Medien	Polyester Antistatisch
Filterreinigungssystem	Manuell

SERIENAUSSTATTUNG

ATEX-ZERTIFIZIERUNG DURCH EINE DRITTE PARTEI

STAUBSAUGER DRY TYPE

Atex-zertifizierter Staubsauger mit Trockenstaubfilterung gemäß EN17348

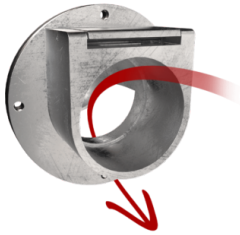

ABWEISER

Interner Ablenker zum Schutz des Filters

SCHIEBEGRIFF

ATEX 4-POLIGER INDUSTRIESTECKER

ANTISTATISCHE FILTERUNG

Antistatische Filterung zur Ableitung statischer Energie

STROMKABEL

RAD MIT BREMSE

Nicht spurtreues Rad mit integrierter Bremse

RÄDER

Schwenkbares, spurloses Rad

STAHLKONSTRUKTION

Robuste Konstruktion aus lackiertem Industriestahl

GRD

Erdung

BX

Edelstahl Behälter AISI 304 (V2A)

OPTIONEN

VERFÜGBARE FILTERMEDIEN

HEPA 13
Absolutfilter (EN 1822)
110.000 cm² Filterfläche
Antistatischer H14 Klasse Filter (EN 1822)
Glasfaser

PTFE ANT
Antistatischer PTFE Filter (M Klasse EN 60335-2-69)

VERFÜGBARE FILTERREINIGUNGSSYSTEME

PSC
Halbautomatischer pneumatischer Filterrüttler

STRUKTUR UND OPTIONEN

60 HZ
Verfügbar in der 60Hz-Version

3 JAHRE GARANTIE
Beim Kauf des Ersatzfilters zusammen mit dem Sauger

SLN
Schalldämpfer

GX
Edelstahl Behälter AISI 304 (V2A) und Gehäuse

100 LT
100 L Behälter

ZUBEHÖR

P12370
EDELSTAHL ATEX-GEPRÜFTER ABSAUGARM Ø 150MM/ L 3M
Schwenkbarer Saugarm mit einem Durchmesser von 150 mm, dreiteilig, Gesamtlänge: 3 m. Er ist aus Edelstahl der Güteklasse 316 gefertigt, ko ...

P12300/100
FLANSCH FÜR SCHLAUCH Ø 100MM
Flansch für Industriesauger der Serie DF zum Anschließen eines Arms mit einem Durchmesser von 100 mm

P12300/120
FLANSCH FÜR SCHLAUCH Ø 120MM
Flansch für Industriesauger der Serie DF zum Anschließen eines Arms mit einem Durchmesser von 120 mm

P12300/150
FLANSCH FÜR SCHLAUCH Ø 150MM
Flansch für Industriesauger der Serie DF zum Anschließen eines Arms mit einem Durchmesser von 150 mm