ASPIRATOARE INDUSTRIALE ATEX ȘI ACD

DF 22 DEX 3/3G

COLECTOR INDUSTRIAL DE PRAF CERTIFICAT ATEX ZONA 2

PUTERE
2,2 kW - 3 HP

APLICARE
Pulberi volatile ?i în suspensie

CAPACITATE
65 Lt

CARACTERISTICI

- Potrivit ?i sigur pentru extragerea prafului din aer în zone Atex 2
- Debit de aer extrem de ridicat
- Ventilator certificat Atex
- Eficien?? ridicat? de filtrare cu împ?mântare complet? a unit??ii

HIGHLIGHTS

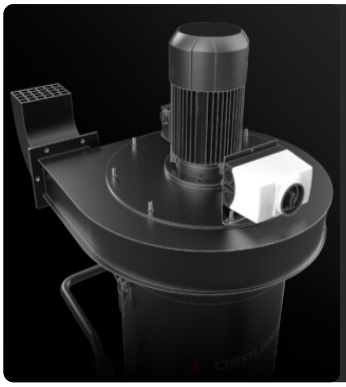

UNITATE ASPIRATOR

Aspirația este generată de un ventilator electric certificat Atex, special conceput pentru a asigura cel mai bun flux de aer, menținând în același timp un nivel bun de vid.

UNITATEA DE FILTRARE

Filtrarea este asigurată de un filtru în stea din poliester din clasa M (eficiență de filtrare 1 micron) cu o suprafață de filtrare ridicată, care garantează trecerea aerului chiar și în cazul unui filtru murdar.

SISTEM DE CURĂȚARE A FILTRULUI

Un scuturător manual ergonomic de filtre permite curățarea ușoară și rapidă a filtrului, îndepărtând praful și resturile de pe suprafața filtrului.

UNITATE DE COLECTARE

Materialul este colectat în interiorul unui container din oțel inoxidabil AISI 304, prevăzut cu un mâner metalic care permite eliberarea acestuia, pentru a evita orice scântei care ar putea fi generate de sarcina electrostatică.

DATE TEHNICE

MOTOR

Tipuri	Ventilator Atex 3G
Putere	2,2 kW - 3 HP
Frecven??	50/60 Hz
Tensiune	400 V
Vid maxim mmH2O	350 | 350 | 350 mmH2O
Nivel de vid static	340 | 320 | 280 mmH2O
Debitul maxim de aer	800 | 1000 | 1400 m3/h
Clasa de izolare	55 | F IP
Nivelul de zgomot	73 dB(A)

MAȘINĂ

Marcarea Atex	II 3/3 G Ex h IIB T3 Gc/Gc
Categoria EX	3/3G
Temperatura de utilizare	-20/+40 C°
Intrare aspira?ie	100 | 120 | 150 Ø mm
Sistemul de colectare	Container din o?el inoxidabil AISI304
Capacitate	65 Lt
Dimensiuni	660 x 800 mm
În?l?ime	1630 mm
Greutate	110 Kg

FILTRARE

Tip de filtru primar	Stellar
Suprafa?a filtrului	24000 cm2
Clasa de filtrare EN 60335-2-69	M
Media	Poliester antistatic
Sistem de cur??are a filtrelor	Manual

ECHIPAMENT

CERTIFICAREA ATEX DE CĂTRE O TERȚĂ PARTE

ASPIRATOR DRY TYPE

Aspirator certificat Atex cu filtrare a prafului uscat, conform EN17348

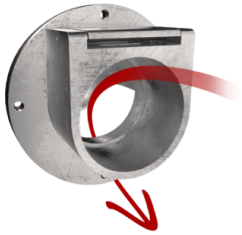

DEFLECTOR

Deflector intern pentru protejarea filtrului

MÂNER DE ÎMPINGERE

ȘTECHER INDUSTRIAL ATEX CU 4 PINI

FILTRARE ANTISTATICĂ

Filtrare anti-static pentru evacuarea energiei statice

CABLU DE ALIMENTARE

ROATĂ CU FRÂNĂ

Roat f r marcare cu frân integrat

ROATĂ

Roat pivotant care nu marcheaz

CONSTRUCȚIE DIN OȚEL

Construc ie industrial robust din o el vopsit

GRD

Preg tire

BX

Co din o el inox AISI 304

OPȚIUNI

SUPORT FILTRU DISPONIBIL

HEPA 13
Filtru absolut (EN 1822)
110.000 cm² filter surface
H14 Class Filter (EN 1822)
Glass fiber

PTFE ANT
Filtru antistatic PTFE (clasa M EN 60335-2-69)

SUNT DISPONIBILE SISTEME DE CURĂȚARE A FILTRELOR

PSC
Agitator cu filtru pneumatic semi-automat

STRUCTURA ȘI OPȚIUNILE

60 HZ
Disponibil în versiunea 60Hz

GARANȚIE DE 3 ANI
Achiziționând filtrul de schimb împreună cu aspiratorul

SLN
Silencer + difuzor

GX
Coșul și camera din oțel inoxidabil AISI 304

100 LT
100 litru

ACCESORII

P12370
BRAȚ DE ASPIRARE CERTIFICAT ATEX OȚEL INOXIDABIL Ø150 L. 3M

Brațul de aspirație cu diametrul de 150 mm îmbinat din trei segmente , cu o lungime totală de 3 metri. Construcție din oțel inoxidabil A ...

P12300/100
FLANSA CONICA REDUCTOARE Ø 100MM

Flanșa de cuplare la aspiratorul industrial DF pentru un furtun flexibil cu diametru de 100 mm

P12300/120
FLANSA CONICA REDUCTOARE Ø 120MM

Flanșa de cuplare la aspiratorul industrial DF pentru un furtun flexibil cu diametru de 120 mm

P12300/150
FLANSA CONICA REDUCTOARE Ø 150MM

Flanșa de cuplare la aspiratorul industrial DF pentru un furtun flexibil cu diametru de 150 mm