ASPIRADORES INDUSTRIALES ATEX Y ACD

DF 22 DEX 3/3G

COLECTOR DE POLVO INDUSTRIAL CERTIFICADO ATEX ZONA 2

POTENCIA
2,2 kW - 3 HP

APLICACIÓN
Polvos combustibles

CAPACIDAD
65 Lt

CARACTERÍSTICAS

- Adecuado y seguro para la aspiración de polvo en suspensión en zonas Atex 2.
- Ventilador certificado Atex
- Muy alto caudal de aire
- Alta eficiencia de filtración con mesa completa en el suelo de la unidad.

HIGHLIGHTS

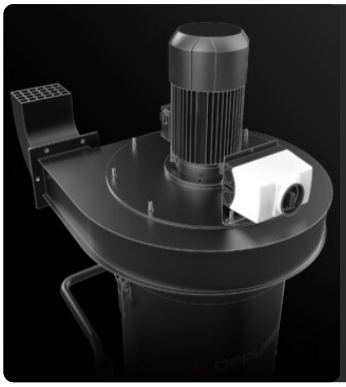

UNIDAD DE SUCCIÓN

La aspiración se genera mediante un electroventilador con certificación Atex especialmente diseñado para garantizar el mejor flujo de aire manteniendo un buen nivel de depresión.

UNIDAD DE FILTRACIÓN

La filtración está asegurada por un filtro de estrella de poliéster de clase M (eficacia filtrante de 1 micra) con una elevada superficie filtrante, que garantiza el paso del aire incluso con el filtro obstruido.

SISTEMA DE LIMPIEZA DEL FILTRO

Un sacudidor de filtro manual ergonómico permite limpiar el filtro fácil y rápidamente, eliminando el polvo y los residuos de la superficie del filtro.

UNIDAD DE RECOGIDA

El material se recoge dentro de un contenedor de acero inoxidable AISI 304, con un manija metálica que permite liberarlo, para evitar las chispas que podría generar la carga electrostática.

DATOS TÉCNICOS

MOTOR

Tipo	Ventilador Atex 3G
Potencia	2,2 kW - 3 HP
Frecuencia	50/60 Hz
Voltaje	400 V
Vacío máximo mmH2O	350 | 350 | 350 mmH2O
Nivel de depresión estática	340 | 320 | 280 mmH2O
Caudal máximo de aire	800 | 1000 | 1400 m3/h
Clase de aislamiento	55 | F IP
Nivel de ruido	73 dB(A)

MÁQUINA

Marcado Atex	II 3/3 G Ex h IIB T3 Gc/Gc
Categoría EX	3/3G
Temperatura de uso	-20/+40 C°
Boca de aspiración	100 | 120 | 150 Ø mm
Sistema de recogida	Contenedor de acero inoxidable AISI304
Capacidad	65 Lt
Dimensiones	660 x 800 mm
Altura	1630 mm
Peso	110 Kg

FILTRACIÓN

Tipo de filtro primario	Estrella
Superficie filtrante	24000 cm2
Clase de filtrado EN 60335-2-69	M
Media	Poliéster Antiestático
Sistema de limpieza de filtros	Manuel

EQUIPAMIENTO

CERTIFICACIÓN ATEX POR TERCEROS

ASPIRADOR DRY TYPE

Aspirador certificado Atex con filtración de polvo en seco, según la norma EN17348.

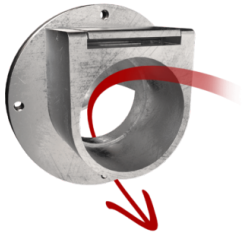

DEFLECTOR

Deflector interno para proteger el filtro

ASA DE EMPUJE

ENCHUFE INDUSTRIAL ATEX DE 4 POLOS

FILTRACIÓN ANTIESTÁTICA

Filtración antiestática para descargar la energía estática

CABLE DE ALIMENTACIÓN

RUEDA CON FRENO

Rueda con freno integrado

RUEDAS

Ruedas pivotantes que no dejan marcas

CONSTRUCCIÓN DE ACERO

Robusta construcción industrial de acero pintado

GRD

Puesta a tierra

BX

Contenedor en acero INOX AISI 304

OPCIONES

MEDIOS DE FILTRO DISPONIBLES

HEPA 13
Filtro absoluto (EN 1822)
110.000 cm² superficie filtrante
Filtro antiestático clase H14 (EN 1822)
Fibra de vidrio

PTFE ANT
Filtro antiestático PTFE (M clase EN 60335-2-69)

SISTEMAS DE LIMPIEZA DE FILTROS DISPONIBLES

PSC
Sacudidor filtro neumático semiautomático

ESTRUCTURA Y OPCIONES

60 HZ
Disponible en versión de 60 Hz

GARANTÍA DE 3 AÑOS
Al comprar el filtro de repuesto junto con el aspirador

SLN
Silenciador + filtro difusor

GX
Cámara y contenedor en acero INOX AISI 304á

100 LT
Contenedor 100 lt.

ACCESORIOS

P12370
BRAZO ASPIRANTE CERTIFICADO ATEX EN ACERO INOX Ø 150MM/ L 3M
Brazo de aspiración de 150 mm de diámetro articulado en tres partes con una longitud total de 3 metros. Construcción de acero inoxidable ...

P12300/100
CONEXION PARA FLEXIBLES Ø 100MM
Brida de acoplamiento a aspirador industrial DF para tubo flexible de 100 mm de diámetro

P12300/120
CONEXION PARA FLEXIBLES Ø 120MM
Brida de acoplamiento a aspirador industrial DF para tubo flexible de 120 mm de diámetro

P12300/150
CONEXION PARA FLEXIBLES Ø 150MM
Brida de acoplamiento a aspirador industrial DF para tubo flexible de 150 mm de diámetro